suncast®

МОДЕЛЬ: BMS7700

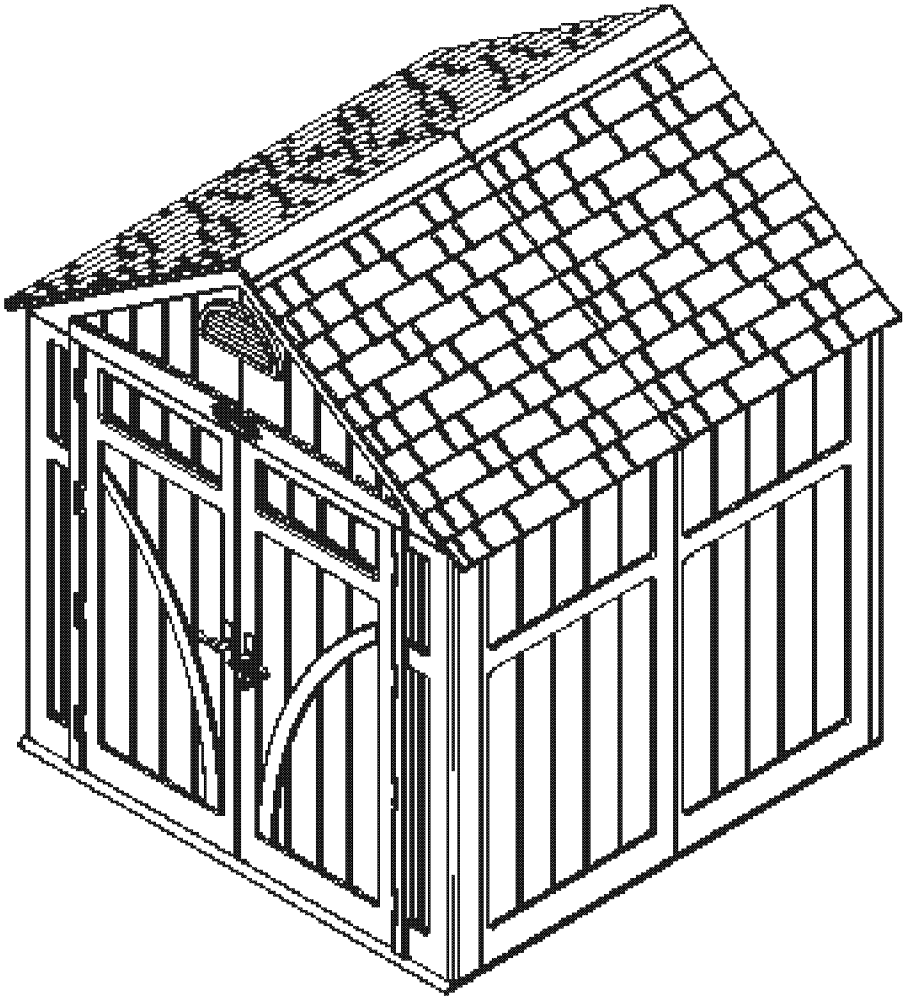

ЭКСКЛЮЗИВНЫЙ ПРЕДСТАВИТЕЛЬ SUNCAST В РОССИИ - КОМПАНИЯ ИНТЕГРА (WWW.STROYIMZAGORODOM.RU)

© 2012 Suncast Corporation, Batavia, IL

0361135D

ПРЕЖДЕ ЧЕМ НАЧАТЬ

- изучите требования местных властей по установке подобных сооружений.
до начала установки сарая обязательно проконсультируйтесь с местной администрацией, какие требования необходимо соблюсти при установке подобных сооружений.

- подготовьте основание для установки сарая
Информация о том, как правильно подготовить основание для установки сарая приведена на страницах 11-12. Если подготовленное основание будет отличаться от приведенных там требований, то могут возникнуть сложности с установкой сарая и привести к его разрушению во время эксплуатации

- Прежде чем начать сборку прочитайте инструкцию до конца
В комплекте есть детали, которые могут быть повреждены, если в процессе сборки их установить не правильно.

- Обязательно следуйте инструкции
Поставщик не несет ответственности за поврежденные детали в результате неправильной сборки

- Прежде чем притсупить к сборке проверьте наличие всех запчастей
Сверьтесь с перечнем элементов, приведенным на страницах 4-9, и убедитесь, что у Вас есть все перечисленные элементы для монтажа конструкции

ПРЕЖДЕ ЧЕМ ПРИСТУПИТЬ К ЭТАПАМ МОНТАЖА ОБЯЗАТЕЛЬНО ПОДГОТОВЬТЕ ОСНОВАНИЕ

Собирать пластиковый сарай удобнее вдвоем!

ВНИМАНИЕ

- Требуется подготовка места (основания) под установку
- Сарай не предназначен для применения в экстремальных погодных условиях.
- Сарай не предназначен для хранения едких или легковоспламеняющихся химикатов

- Размещайте тяжелые вещи ближе к основанию сарая (кладите на пол)
- Не рекомендуется разрешать детям пользоваться сараем
- Не залазьте на крышу и не складывайте ничего на крышу
- В случае очень низких температур используйте сарай более аккуратно
- В случае поломки какого-либо элемента постарайтесь заменить его новым в кратчайшие сроки. До момента замены детали пользование сараем ограничьте.
- Поставщик не несет ответственности за повреждения нанесенные ураганом, землетрясением и прочими стихийными явлениями
- Регулярно осматривайте постройку для своевременного выявления повреждения
- Рекомендуется время от времени контролировать горизонтальность основания (пола конструкции)
- В комплекте присутствуют элементы с острыми краями! Будьте осторожны при сборке

ЭКСПЛУАТАЦИЯ И УХОД

- Не наваливайте на стены сарая тяжелые предметы. Это может привести к деформации всей конструкции и разрушению.
- Не складывайте в сарай горячие предметы (паяльные лампы, горелки, грили). Их можно убирать в сарай только после того как они остынут.
- Не позволяйте скапливаться на крыше большим объемам снега
- У стен сарая и частей крыши есть текстурированная поверхность, похожая на виниловый сайдинг. В течение долгого времени эксплуатации в неровностях может скопиться пыль. В сочетании с влажностью это может стать причиной образования мха или плесени на сарае. Чтобы поддержать достойный внешний вид Вашего сарая, мы рекомендуем чистить его каждый год умеренным мыльным раствором.

НЕ используйте отбеливатели, аммиакосодержащие или другие едкие чистящие средства,
НЕ используйте щетки с металлическим или очень жёстким ворсом.
Несоблюдение рекомендации по ежегодной очистке может привести к потемнению пластмассы.
Это не производственный дефект и не является гарантийным случаем.

Необходимый инструмент для установки

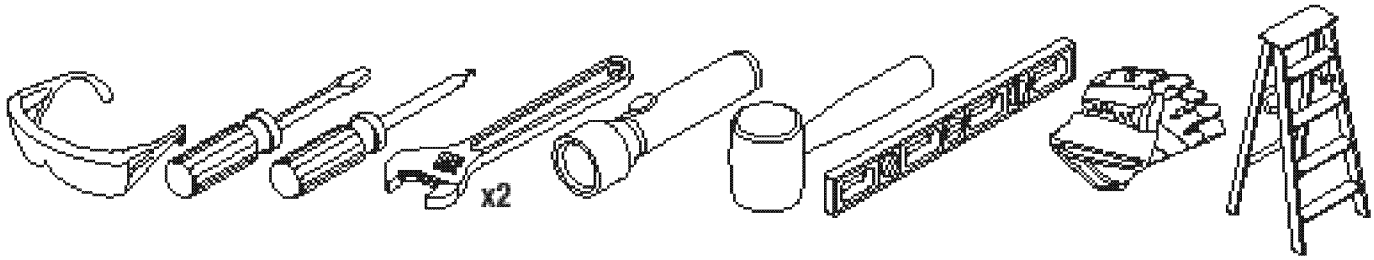

РЕКОМЕНДАЦИИ ПО МОНТАЖУ

- Полностью подготовьте место (основание) на котором будет собираться сарай
- НЕ СОБИРАЙТЕ сарай в ветренный день
- НЕ СОБИРАЙТЕ сарай при температуре ниже -30*С
- Располагайте необходимым свободным временем для сборки сарая
- Имейте ввиду, что для сборки некоторых элементов Вам понадобится помощник
- Во время сборки используйте перчатки
- НЕ используйте динамометрический ключ или ручную дрель, чтобы затягивать болты. Используйте 010210410 (в комплекте) инструмент для ЛЕГКОЙ ЗАКРУТКИ БОЛТОВ.
- SunCast мелкие крепежные элементы комплектует с небольшим запасом, поэтому не удивляйтесь, если у Вас после полной сборки останутся какие-нибудь винты или гайки.

ПРИМЕЧАНИЕ: Этот комплект содержит части, которые устанавливаются с соблюдением направления, чтобы правильно построить сарай. Пожалуйста, обращайте внимание на направление элементов при монтаже, сверяйтесь с этой инструкцией.
Несоблюдение инструкции может привести к повреждению частям.
Поставщик не ответственен за замену частей, поврежденных из-за неправильного монтажа.

Продукция компании Suncast и запасные части

Для покупки запасных частей и чтобы больше узнать о продуктах Suncast, посетите наш сайт или позвоните нам

www.suncast.com

www.stroyimzagorodom.ru

ПОЛ И СТЕНЫ BMS7700

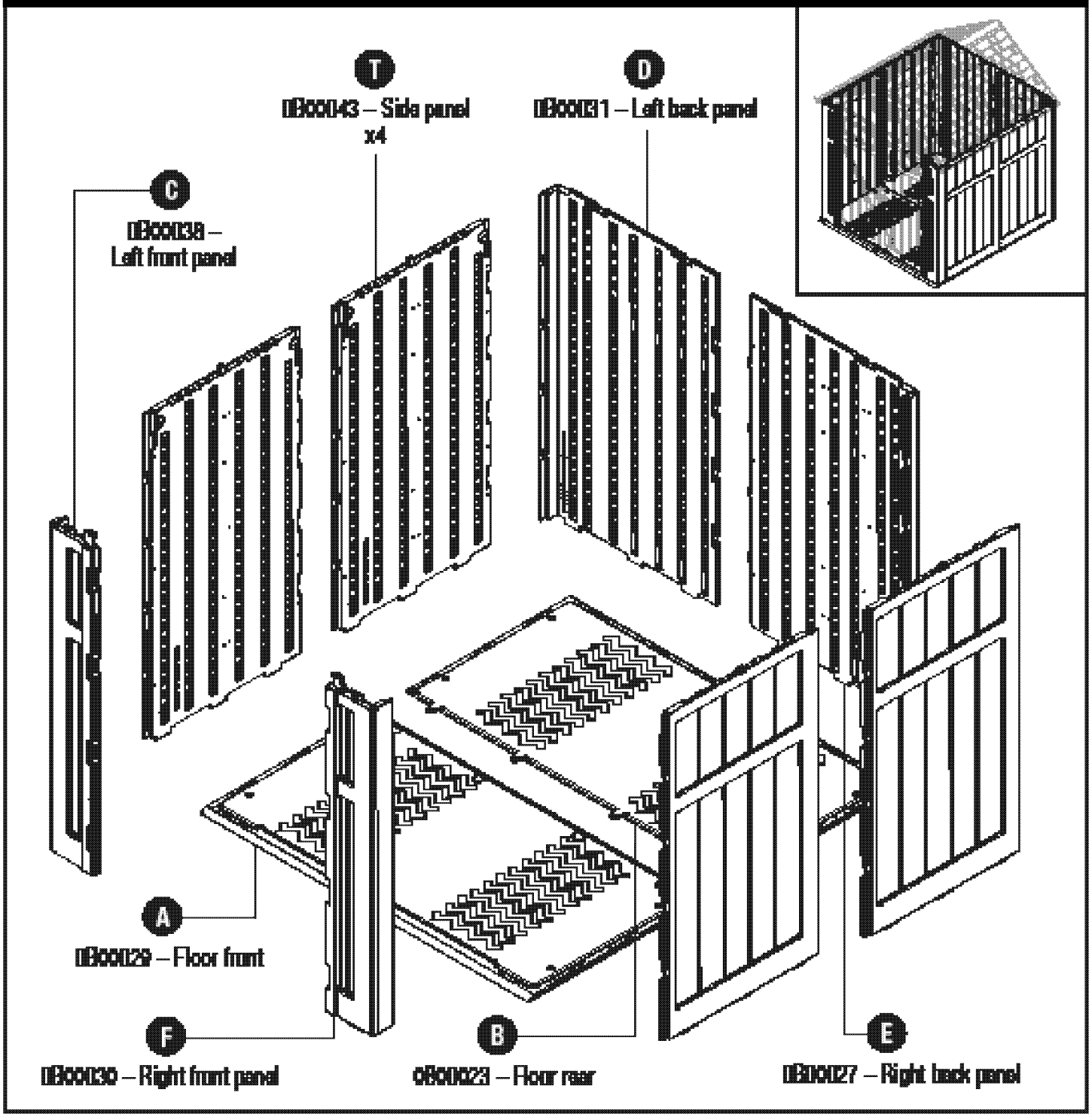

ДВЕРИ BMS7700

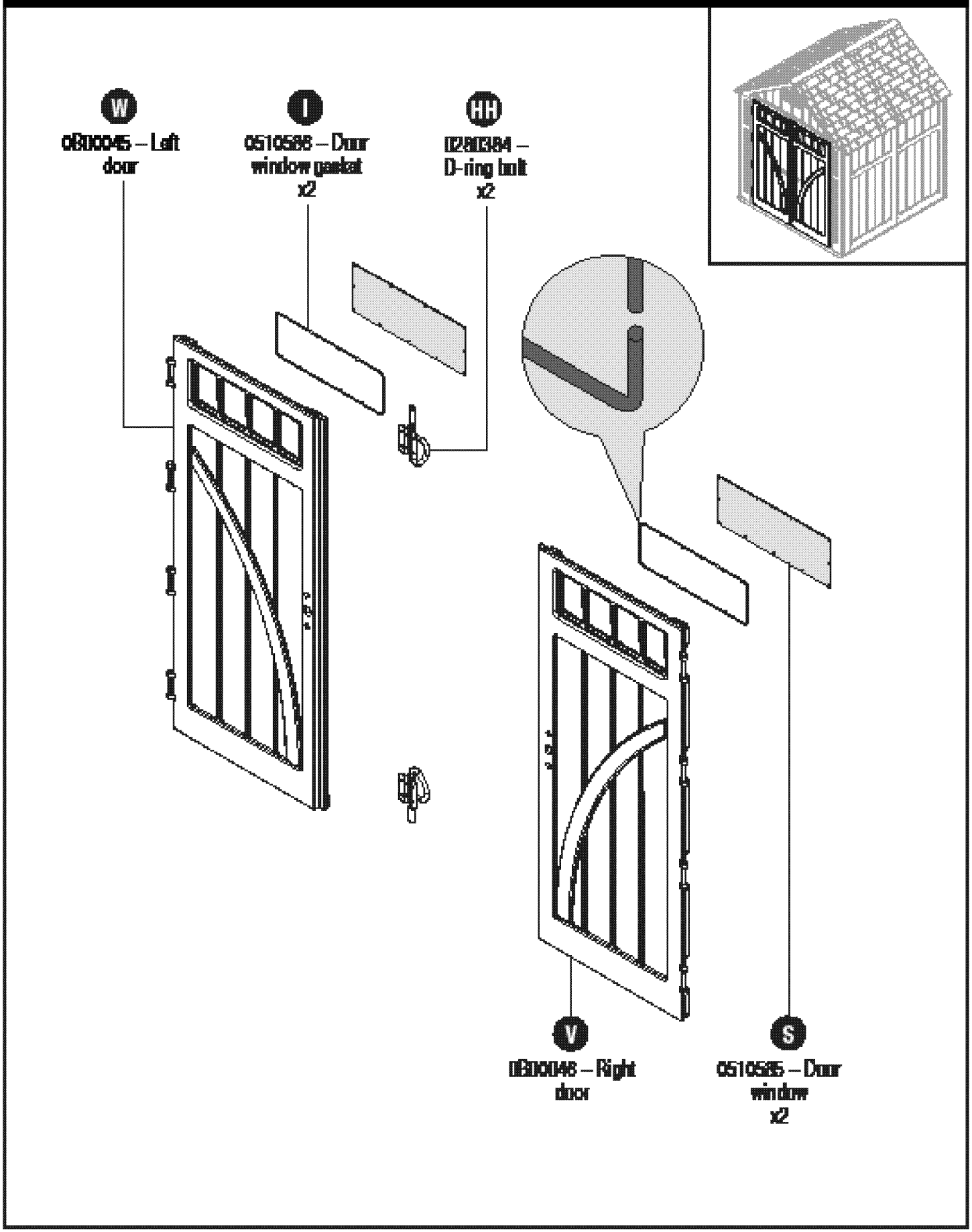

КОНЕК И ФРОНТОНЫ BMS7700

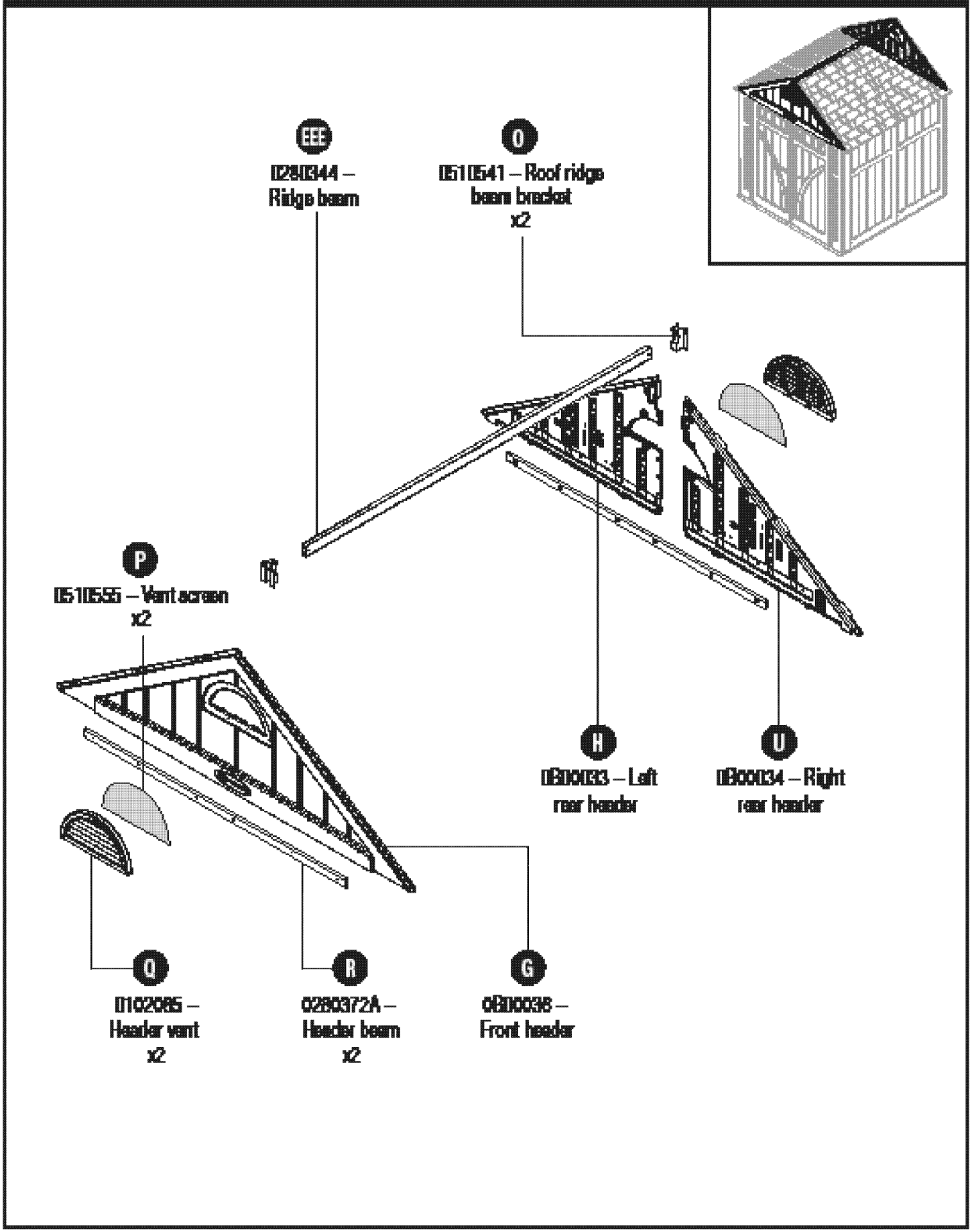

КРОВЛЯ И ФЕРМЫ КРОВЛИ BMS7700

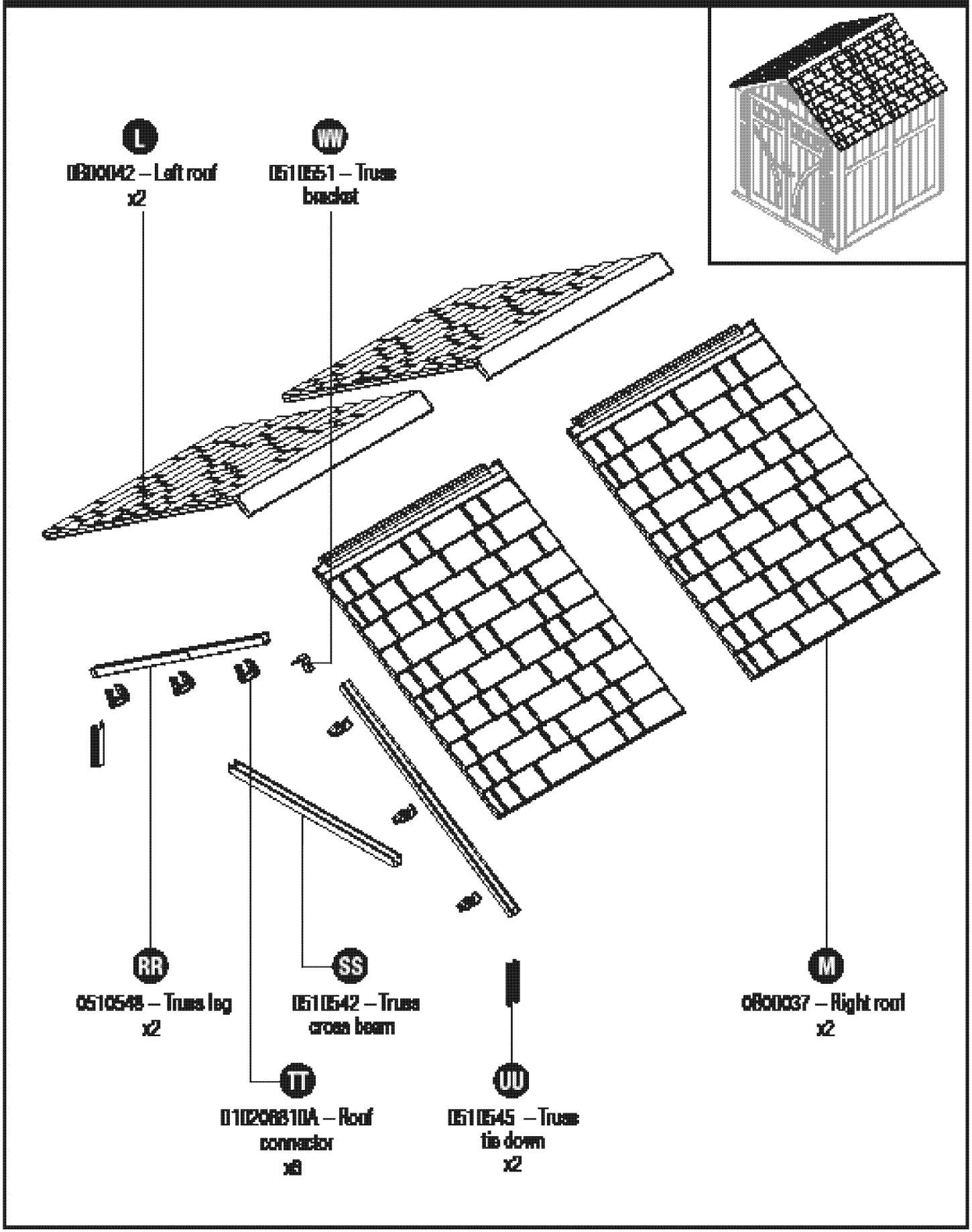

КРЕПЕЖНЫЕ ЭЛЕМЕНТЫ

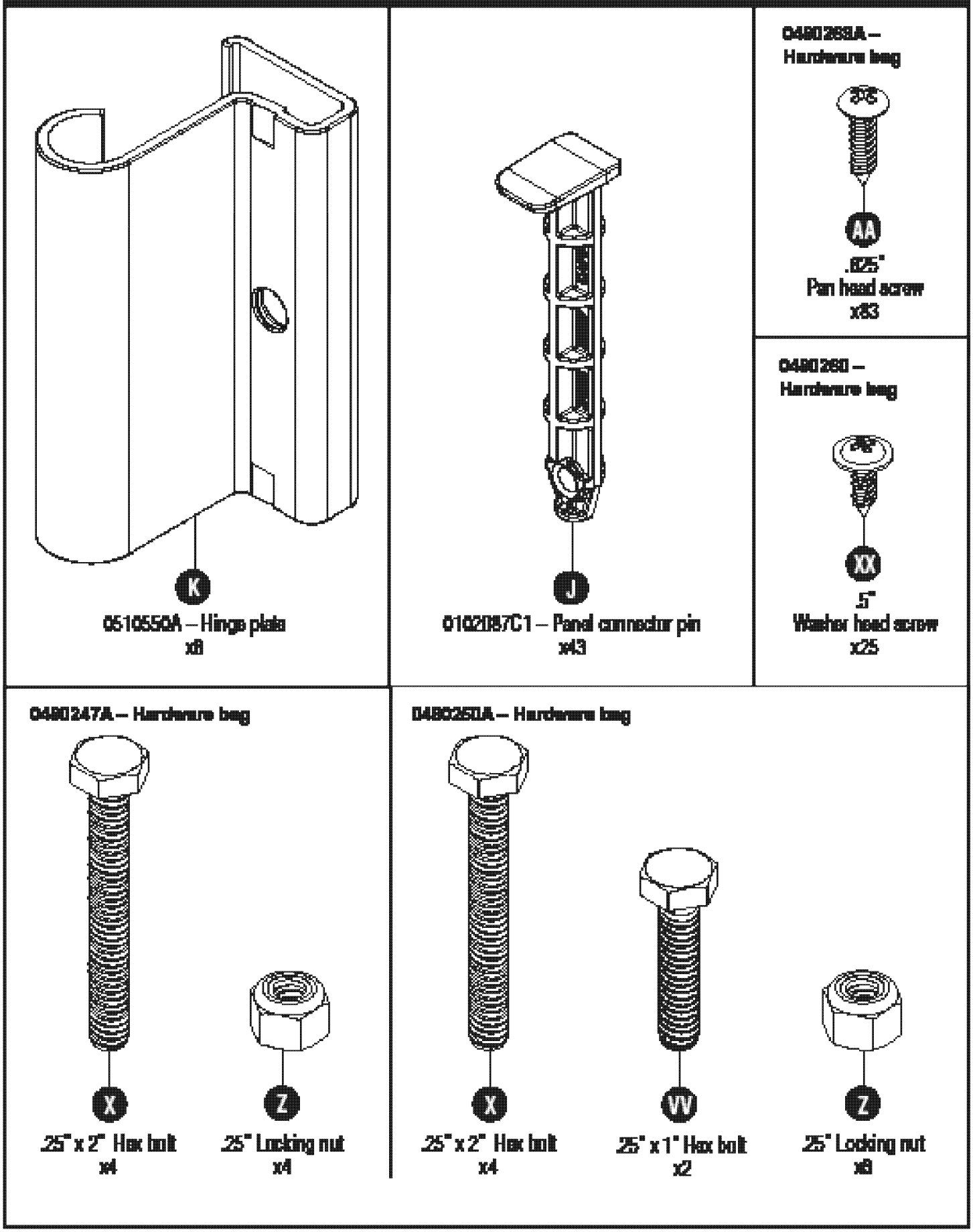

ДВЕРНЫЕ РУЧКИ

0440847A – Door Handle Kit

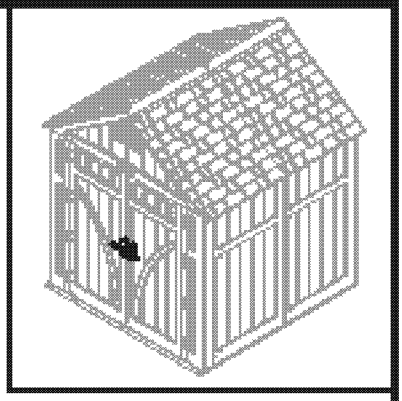

CC
0830901A – Left handle plate

DD
0830905 – Spacer x2

BB
0830924 – Door handle x2

EE
0870147 – Right handle plate

КРЕПЕЖ

0480309 – Hardware bag

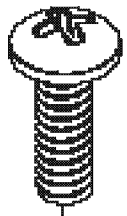

Y
.25" x .75" Machine screw x9

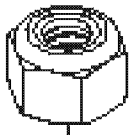

Z
.25" Locking nut x9

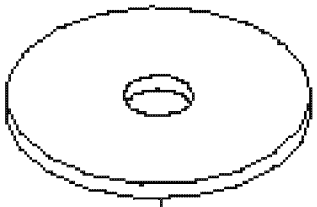

FF
.25" Washer x5

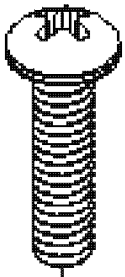

GG
.25" x 1" Pan head screw x7

Крепежные элементы изображены в натуральную величину (если не указано иное). В набор входят дополнительные крепежные элементы не все необходимо использовать.

ПОДГОТОВКА МЕСТА И УСТРОЙСТВО ОСНОВАНИЯ

материалы не входят в комплект поставки сарая модели BMS7700

ПОДГОТОВКА ОСНОВАНИЯ

ВАЖНО: перед установкой сарая необходимо правильно подготовить площадку и основание. Без подготовленного выровненного горизонтального основания возможна деформация конструкции и разрушение сарая.
Поставщик не несет отвественности за замену сломанных или деформированных элементов, возникших в результате неправильной сборки. Гарантия поддерживается только при использовании основания!
ВАЖНО: Прежде чем начать сборку элементов конструкции полностью подготовьте основание! Для получения консультации по подготовке основания обратитесь к сайту, или к продавцу у которого был куплен сарай.

Чтобы подготовить Вашу территорию для установки сарая, выполните следующие этапы:

1) Прокносультируйтесь со своими местными властями для выяснения действующих строительных норм и правил перед началом подготовки основания и установкой сарая.

2) В случае необходимости землянных работ сверьтесь с планом местных коммуникаций, чтобы определить местоположение проложенных под землей кабелей, труб и т.д.

3) Решите, какой тип фундамента Вы хотите:

- Бетонная плита, 4 дюйма толщиной
- Деревянная платформа

Используйте древесину, обработанную противогрибковыми составами.Деревянная платформа должна быть установлена на блоках или опорах, чтобы избежать ее гниения.

4) Подготовка основания

- основание должно быть выставлено по горизонту
- рекомендуется организовать пароизоляционный слой основания, чтобы избежать образования конденсата в сарае

5) Закрепление сарая к основанию

- для крепления строения сарая к бетонному основанию используйте анкера для крепления в бетон, которые можно приобрести в магазине строительных материалов.
- чтобы прикрепить сарай к деревянной платформе, используйте винты 6*75 мм с уплотнительными шайбами.

Крепление пола сарая к бетонном основанию

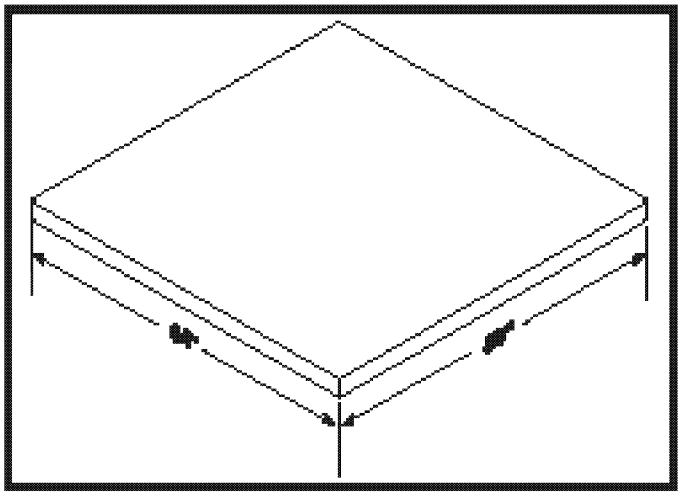

Закрепите сарай к бетонному основанию с помощью анкеров.

Крепление пола сарая к деревянной платформе

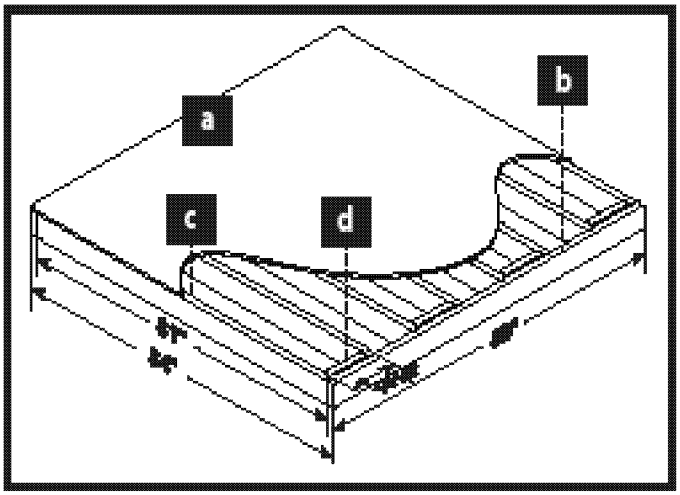

Прикрепите сарай к деревянной платформе с помощью шурупов.

ПОДГОТОВКА МЕСТА И УСТРОЙСТВО ОСНОВАНИЯ (продолжение)

эти материалы не входят в комплект поставки сарая

Предельное расстояние деревянной платформы

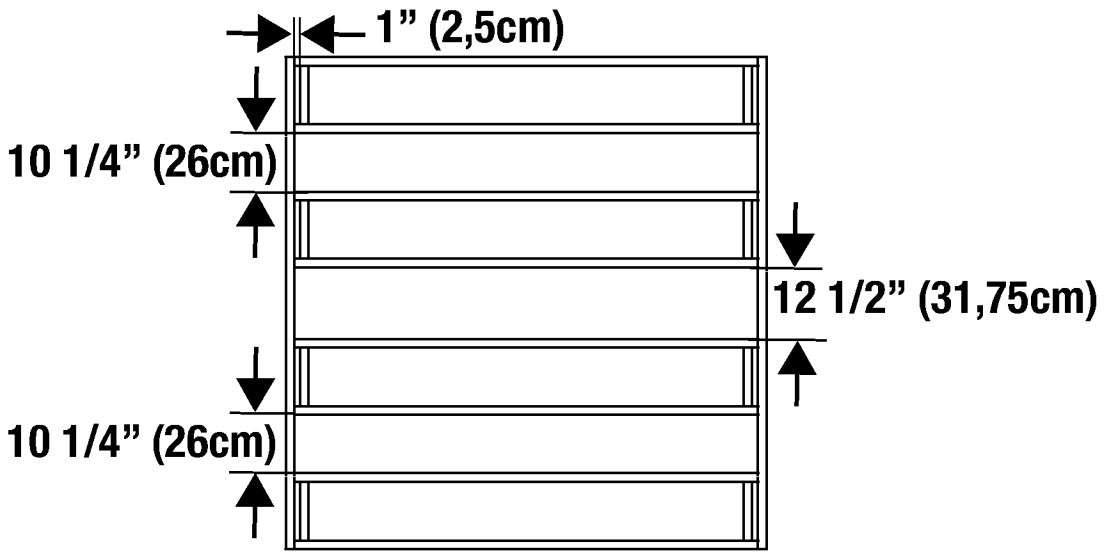

Проверьте все размеры

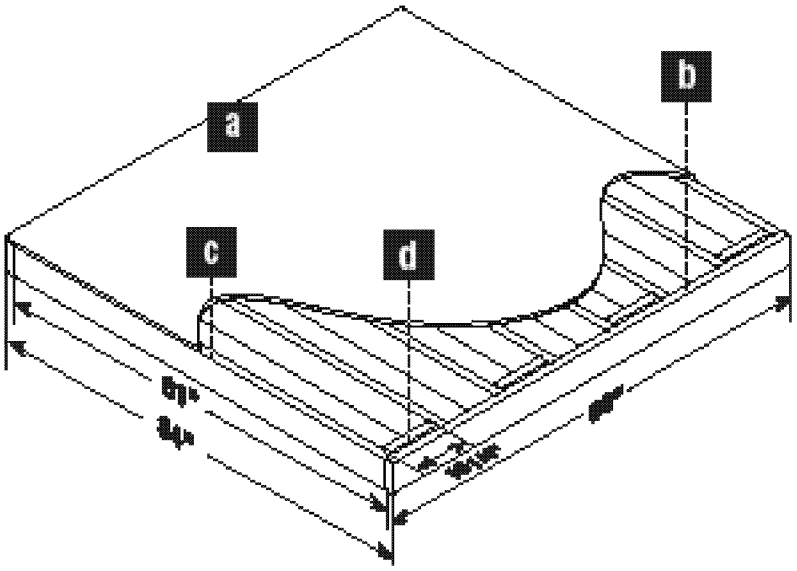

Спецификация

Ед.	Кол-во	Размер
a	1	84" x 86" x 3/4"
b	2	2" x 6" x 86"
c	8	2" x 6" x 81"
d	8	2" x 6" x 10 1/4"

ДВЕРИ (предварительная сборка)

Элементы двери и необходимые крепежи смотрите на стр. 5 и 8

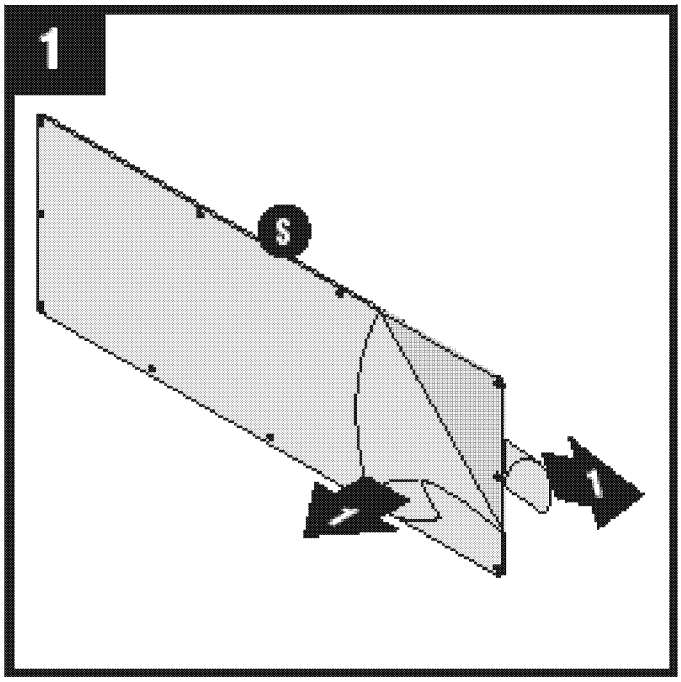

Удалите защитную пленку с обеих сторон окна (S)

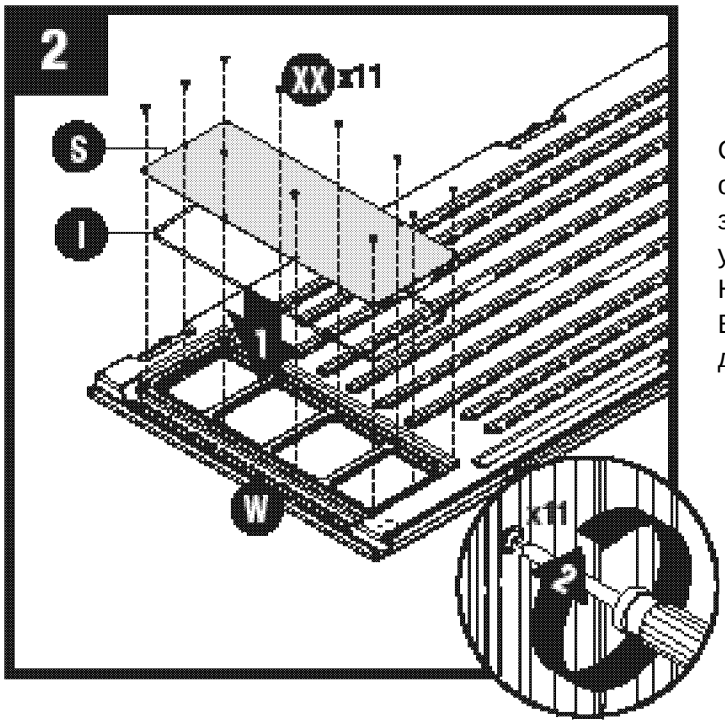

Слой в каждом окне соединяет фронтон с прокладкой (I), окном фронтона (S). Начиная с задней части двери, закрепите слои 11-ю шурупами (XX) (начните с четырех углов и затем закрепите оставшиеся шурупы).
Не перетягивайте. Повторите шаги 1 и 2 для правой двери (V).
Внимание: Вырезанная часть уплотнения окна (CCC) должна быть собрана в нижней части паза окна.

Предварительная сборка двери (продолжение)

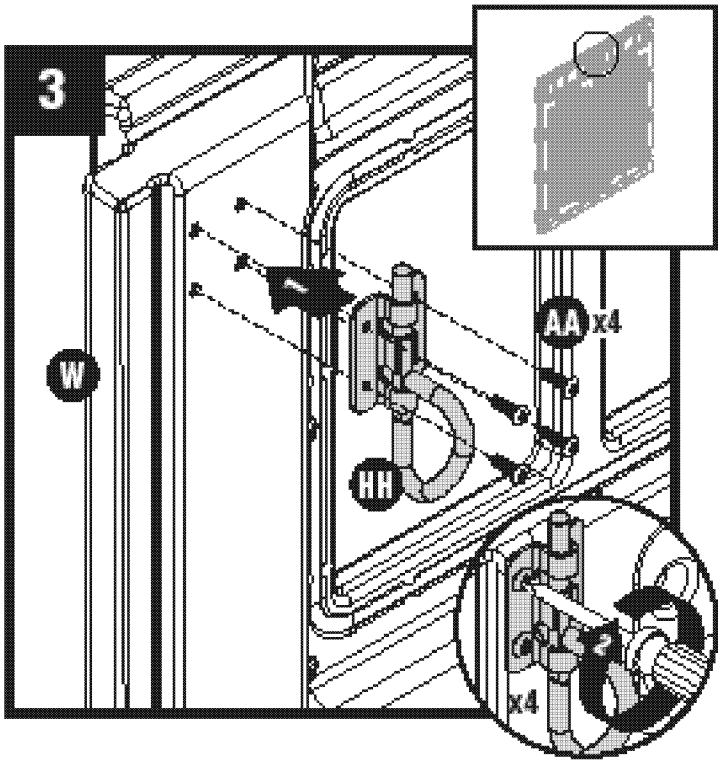

Вверху, внутри левой двери (W), прикрутите D-образный шпингалет (HH) четырьмя шурупами (AA).

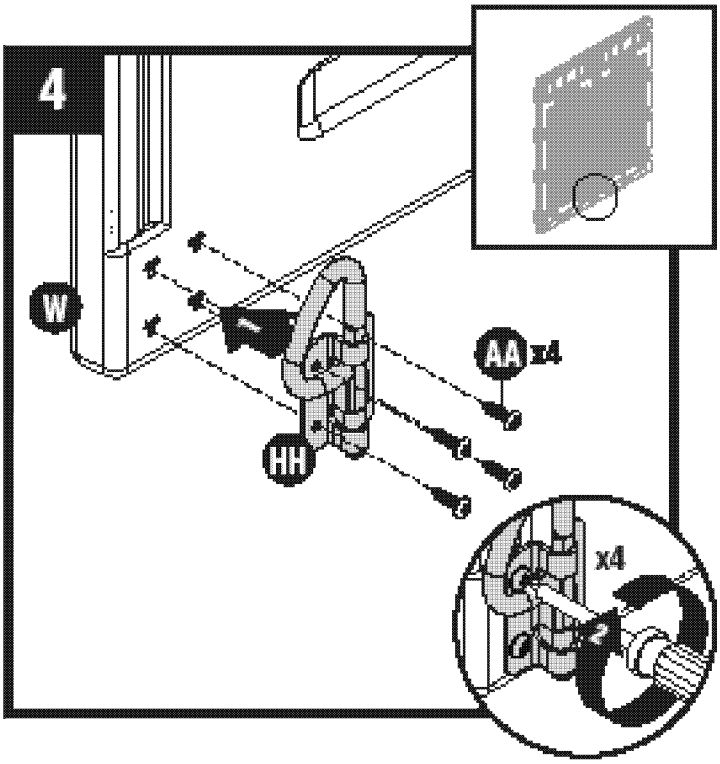

Внизу, внутри левой двери (W), прикрутите D образный шпингалет (HH) четырьмя шурупами (AA).

Предварительная сборка переднего фронтона

Элементы и крепеж, необходимые для сборки, показаны на страницах 6 и 8.

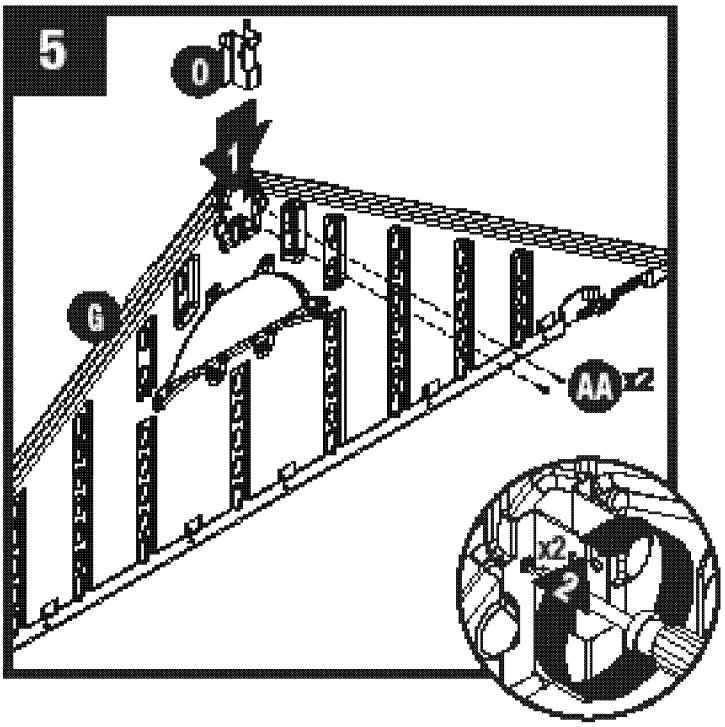

Установите опорную консоль конька крыши (O) под планкой на внутренней стороне вершины передней балки (G) и закрепите десятью шурупами (AA). Не перетягивайте!

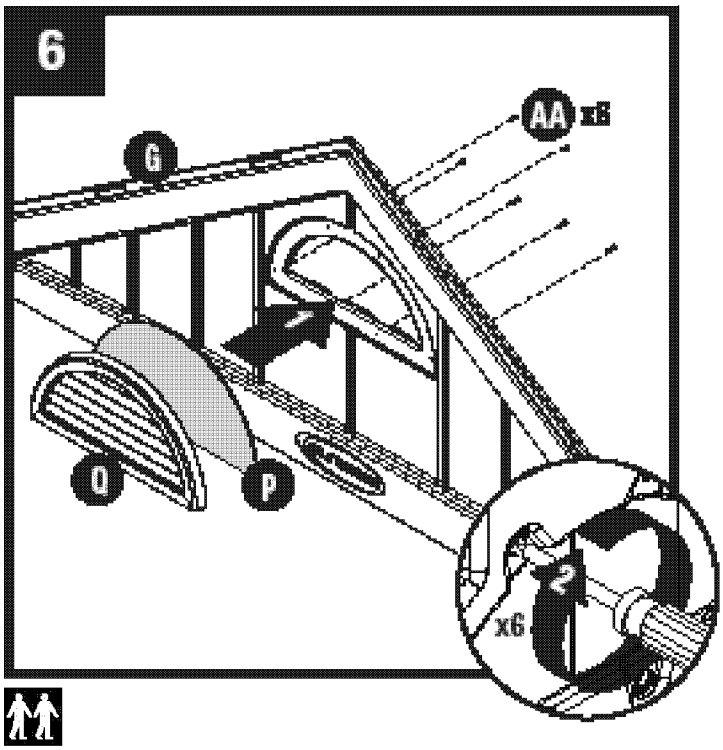

Установите вентиляционную решетку (P), затем вентиляционную балку (Q) через открытое фронтальное пространство в переднюю балку (G). Закрепите через заднюю часть балки шестью шурупами (AA). Не перетягивайте.

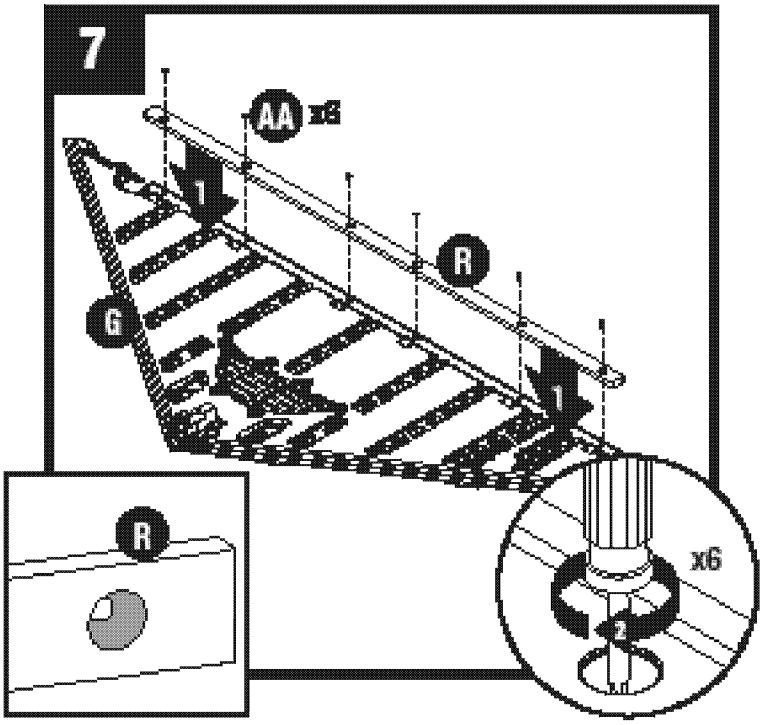

Положите фронтон (G) на землю надписями вверх. Разместите одну балку (R) в желоб с внутренней стороны фронтона. (G). Закрепите шестью шурупами (AA). Не перетягивайте.

Внимание: Балка имеет большие отверстия с одной стороны и маленькие отверстия с другой стороны. Маленькие отверстия должны быть расположены к балке.

Предварительная сборка заднего фронтона

Элементы и крепеж, необходимые для сборки, показаны на страницах 6 и 8.

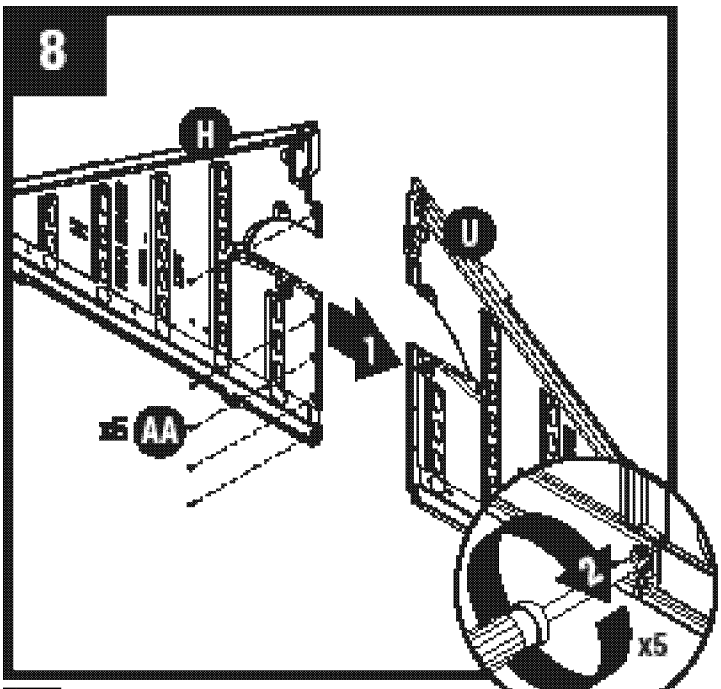

Соедините левый фронтон (H) с правым фронтоном (U). Скрепите половины и закрепите пятью шурупами (AA). Не перетягивайте.

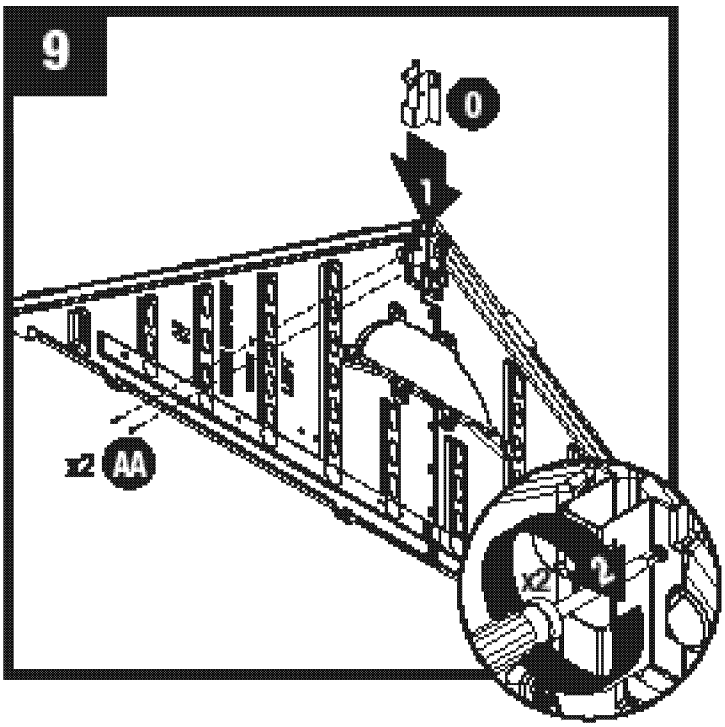

Задвиньте опорную консоль (O) конька крыши под отверстия с внутренней стороны вершины фронтона и закрепите двумя шурупами (AA). Не перетягивайте!

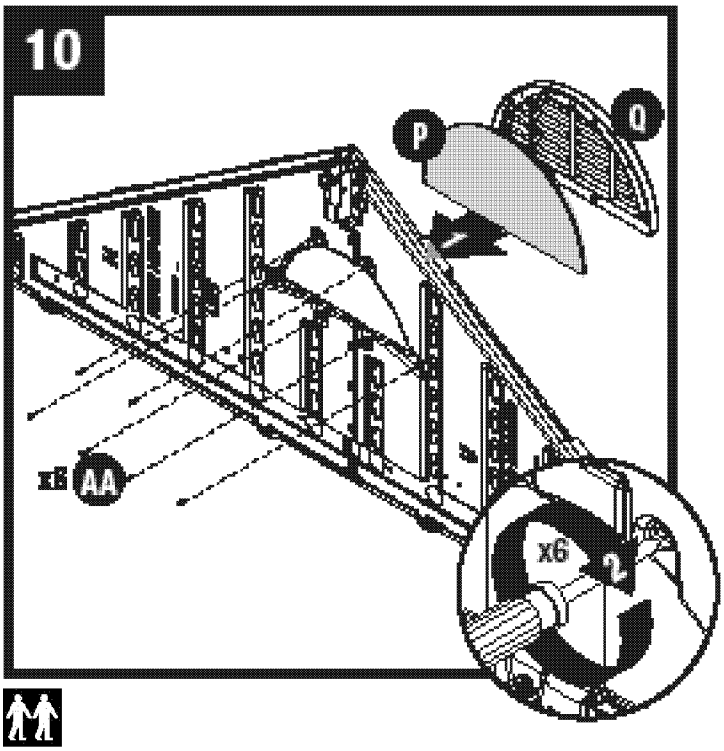

Установите вентиляционную решетку (P), затем вентиляционную балку (Q) через открытое фронтальное пространство в задний фронтон. Закрепите через заднюю часть балки шестью шурупами (AA). Не перетягивайте.

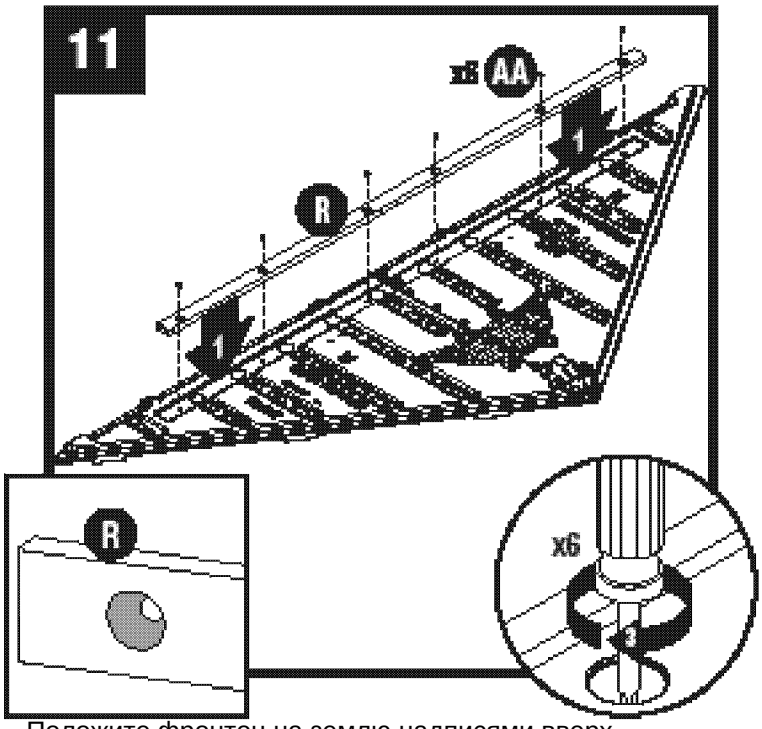

Положите фронтон на землю надписями вверх. Разместите одну балку (R) в желоб с внутренней стороны фронтона. Закрепите шестью шурупами (AA). Не перетягивайте.
Внимание: Балка имеет большие отверстия с одной стороны и маленькие отверстия с другой стороны. Маленькие отверстия должны быть расположены к балке.

Предварительная сборка стропильной системы кровли

Крепеж, необходимый для сборки, перечислен на страницах 7 и 8.

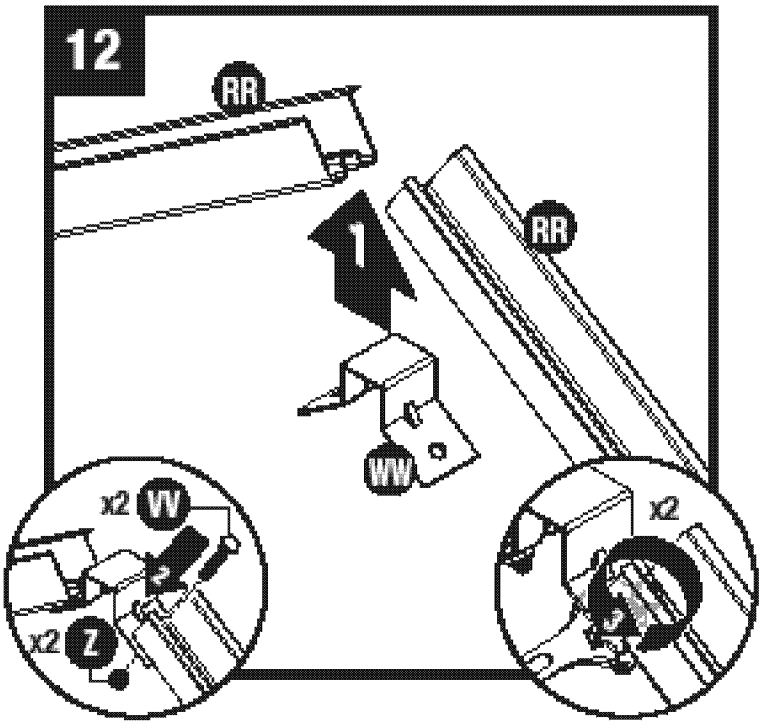

Присоедините кронштейн (W) к торцу одной ноги фермы (RR) одним шестигранным болтом (VV) и одной гайкой (Z).
Повторите для второй стропильной системы (RR).

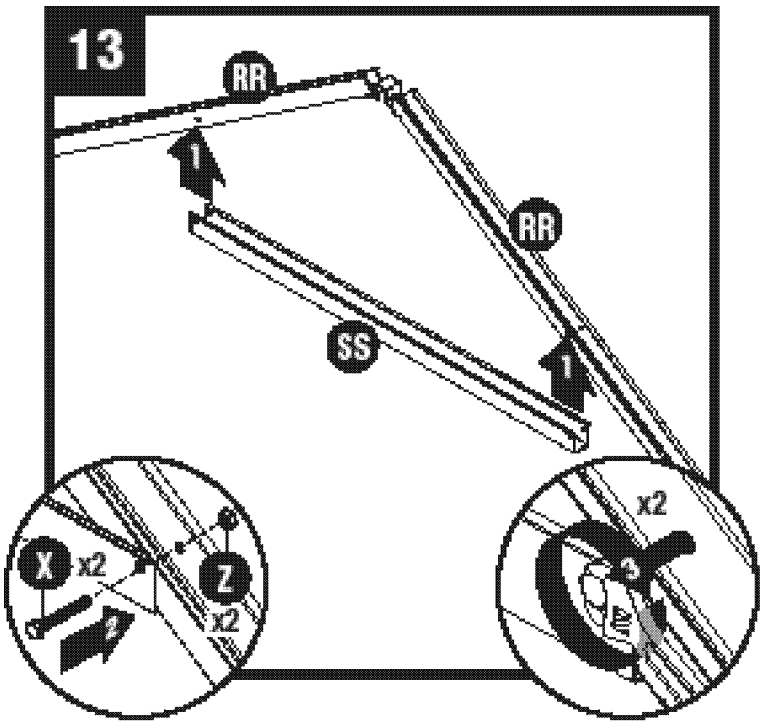

Присоедините две поперечны (SS) к обеим ногам фермы (RR) двумя крепежами (X) и 2-мя гайками (Z). Установите кронштейн и проверьте уровень.

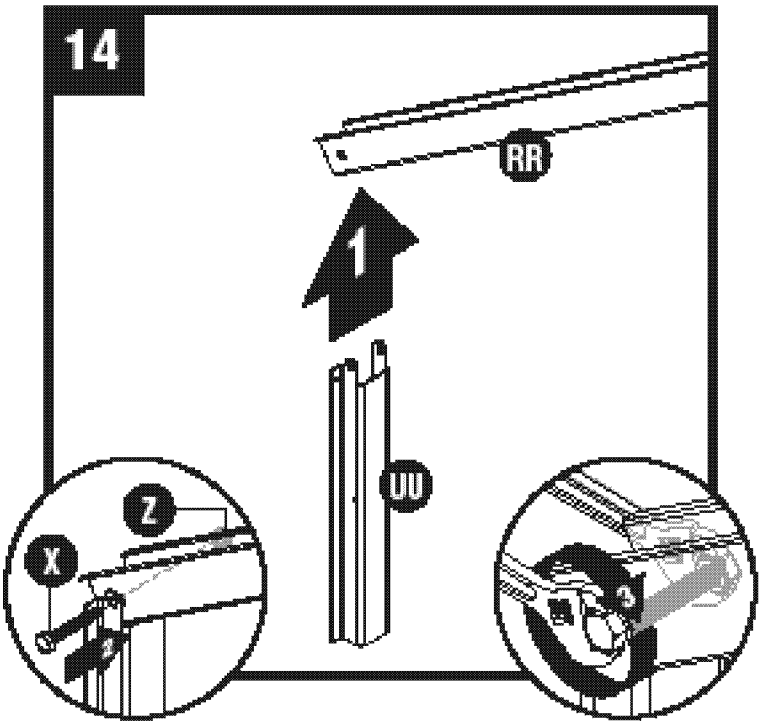

Разместите крепления (UU) стропильной системы в конце левой стропильной системы (RR). Закрепите одним шестигранным болтом (X) и одной гайкой (Z).

Внимание: Не затягивайте слишком сильно крепление (UU) стропильной системы в конце системы (RR). Панели кровли будут собраны со стропильной системой (RR) в следующем шаге. После того как сборка сарая будет закончена, проверьте чтобы крепеж был надежно закреплен.

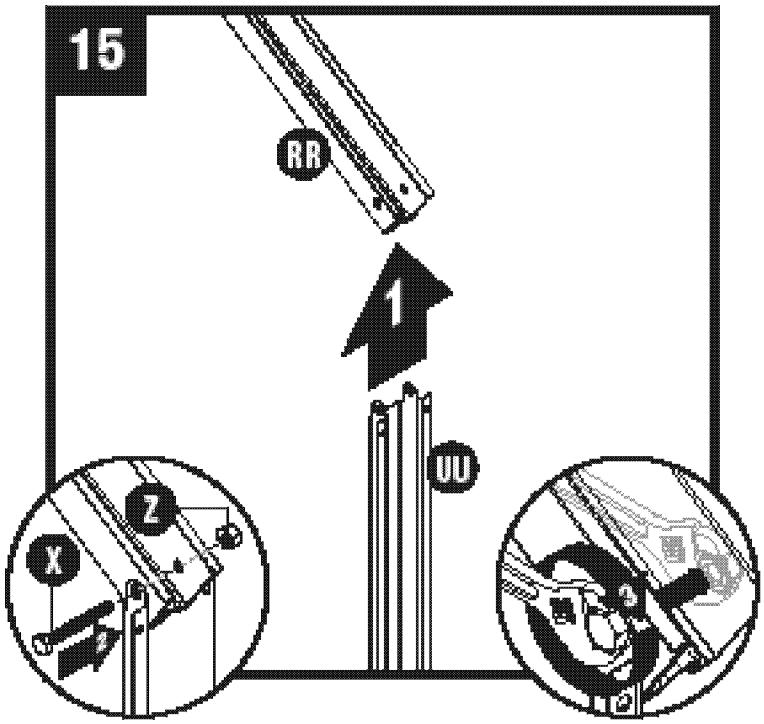

Разместите крепление стропильной системы (UU) в конце правой стропильной системы (RR). Закрепите стропильную систему одним двух дюймовым шестигранным болтом (X) и одной гайкой (Z).

Внимание: Не затягивайте слишком сильно крепление стропильной системы в конце системы (RR). Панели кровли будут собраны со стропильной системой (RR) в следующем шаге. После того как сборка сарая будет закончена, проверьте чтобы крепеж был надежно закреплен.

СБОРКА ПОЛА И СТЕН

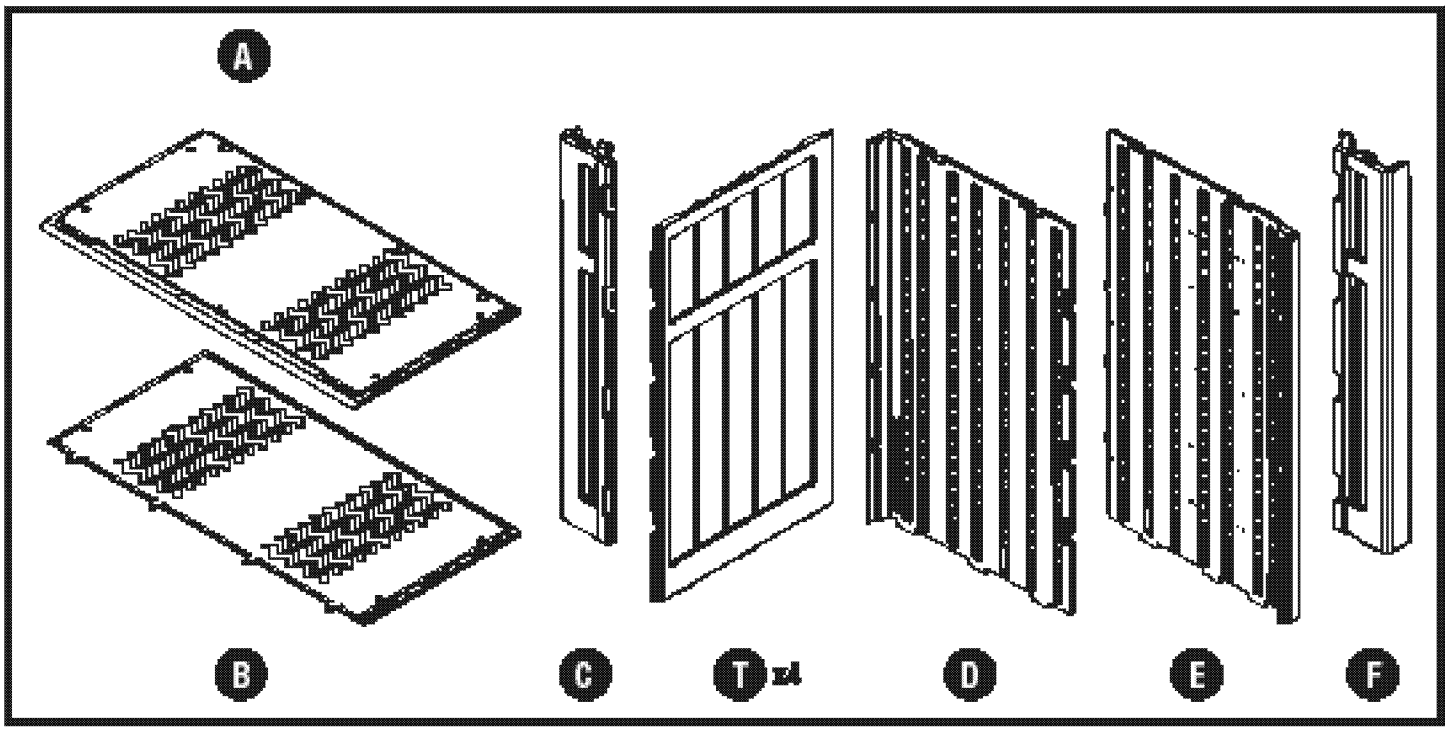

Важно: Сборку необходимо осуществлять вдвоем.

Важно: вам понадобится резиновый молоток.

16

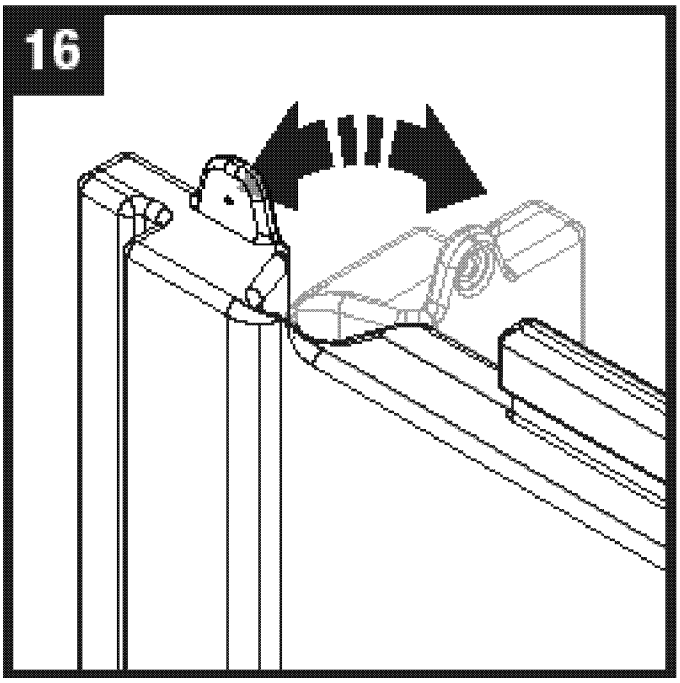

ВНИМАНИЕ! Когда будете устанавливать угловые элементы, разверните угловой элемент до тупого угла (120-160 градусов) и подержите так некоторое время дальнейшем угла в 90 градусов.

Важно: Не выгибайте больше чем на 180 градусов чтобы не сломать элемент

СБОРКА ПОЛА И СТЕН (продолжение)

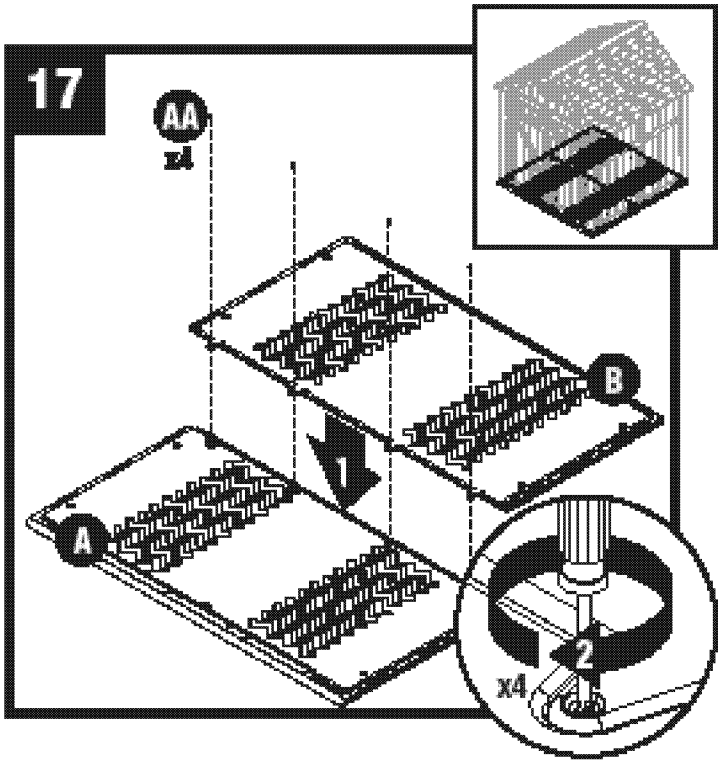

Соедините вместе средние (B) и передние (A) панели пола вместе и закрепите четырьмя шурупами (AA). Внимание: на страницах 10 и 11 вы можете найти как закрепить пол к основанию.

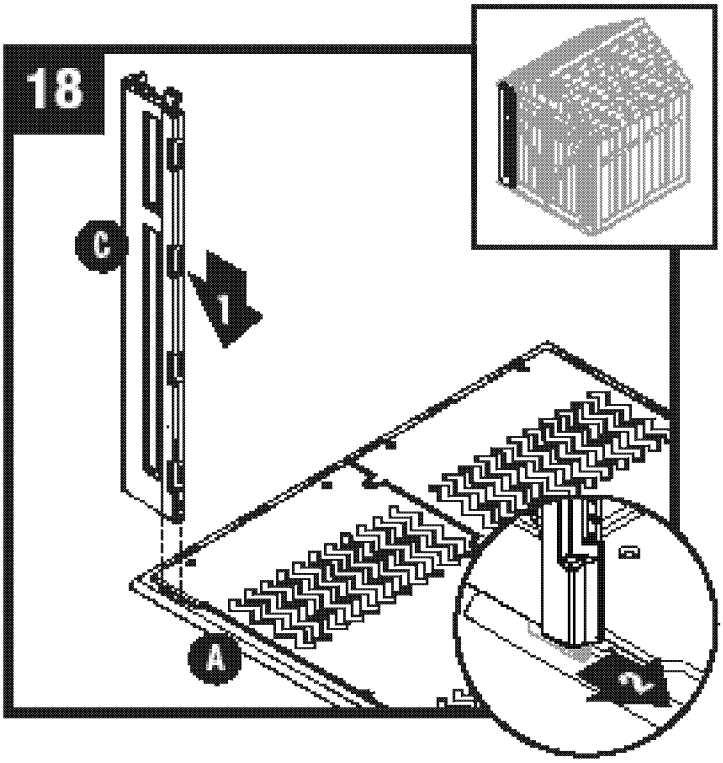

Выравняйте паз нижней части левой передней панели (C) с щелью в левом полу (A). Двигайте стену по щели в центр до уровня двери.

Важно: Для фиксации панели (C) до щелчка используйте резиновый молоток.

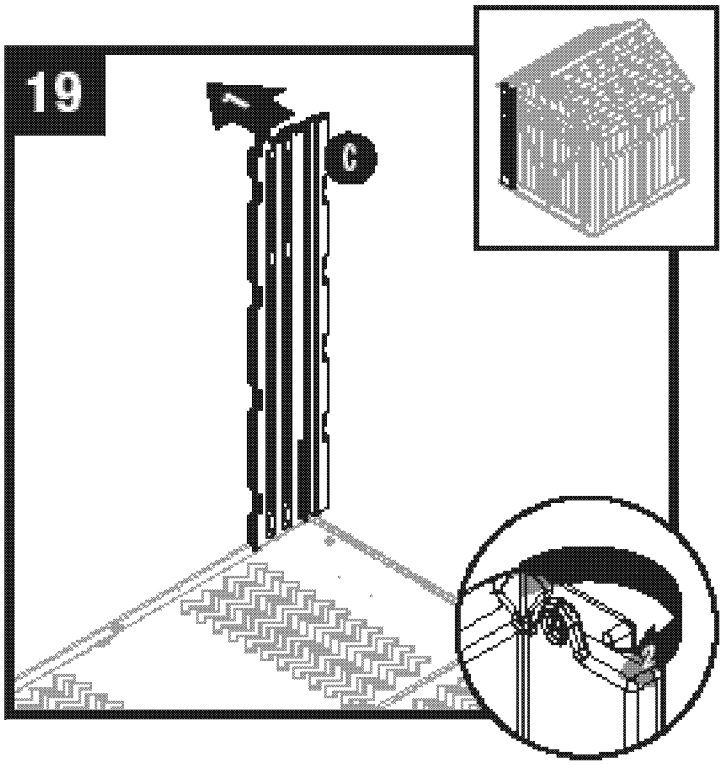

Вставьте в пазы передний левый угол (C) и немного наклонив вперед согните угловой элемент.

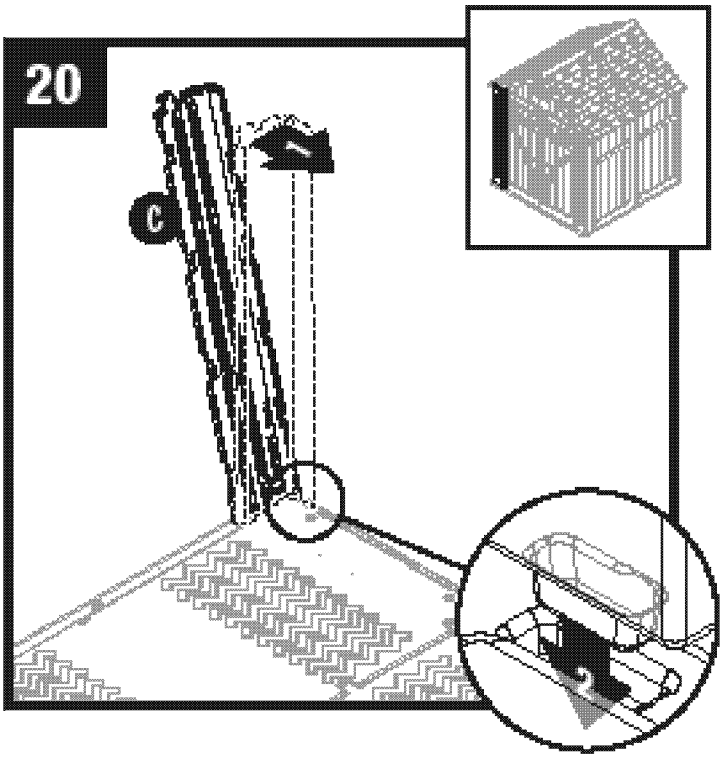

Верните передний левый угловой элемент в вертикальное положение и вставьте нижние выступы правой стороны угла в пазы в полу.

СБОРКА СТЕН (продолжение)

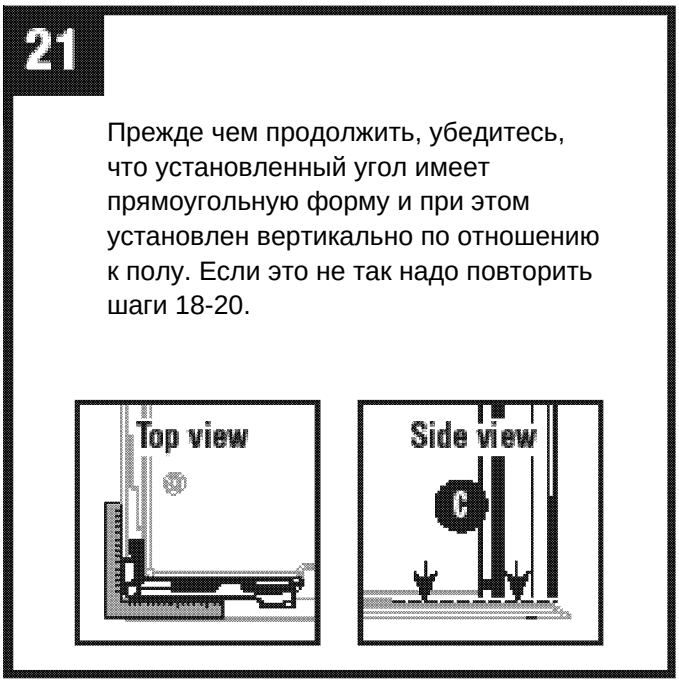

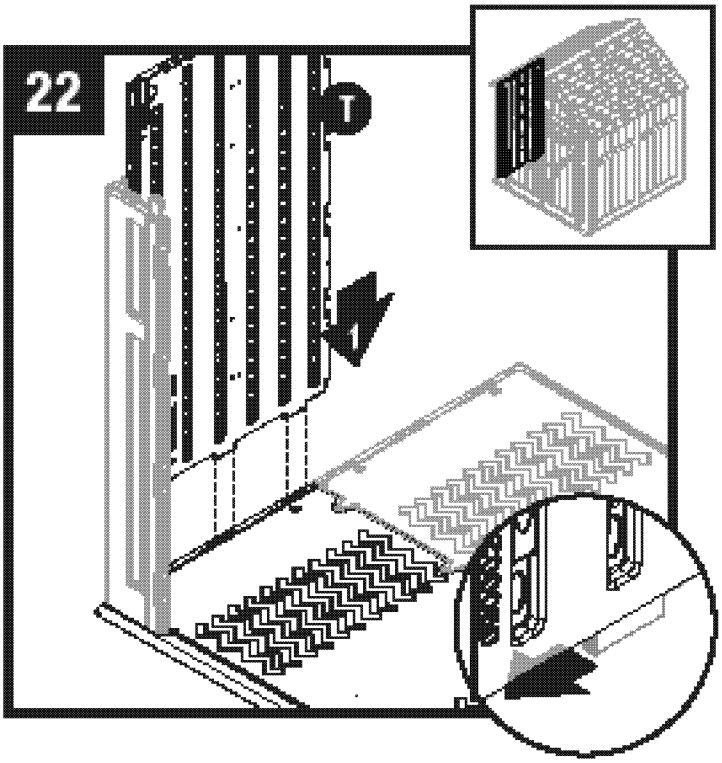

Совместите выступы снизу панели (T) с пазами вдоль в полу. Вставьте выступы в пазы до щелчка.

Важно: Для фиксации панели (T) до щелчка используйте резиновый молоток.

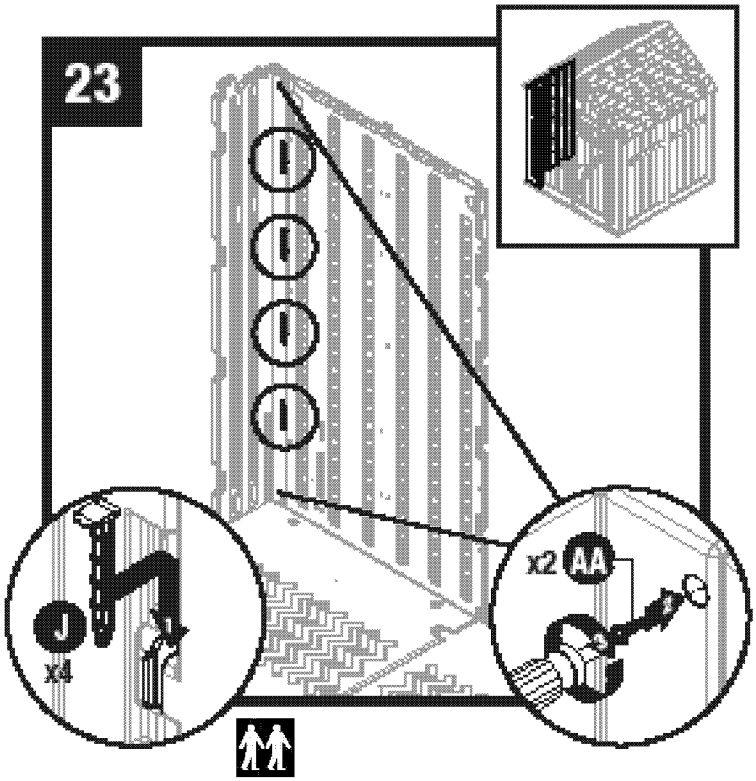

Закрепите 4 стеновые панели штыревыми разъемами (J). Начиная от внешней стороны толкайте край боковой панели для того, чтобы попасть в разъемы. Установите один шуруп (AA) на верх и низ нахлеста. Не перетягивайте.

СБОРКА СТЕН (продолжение)

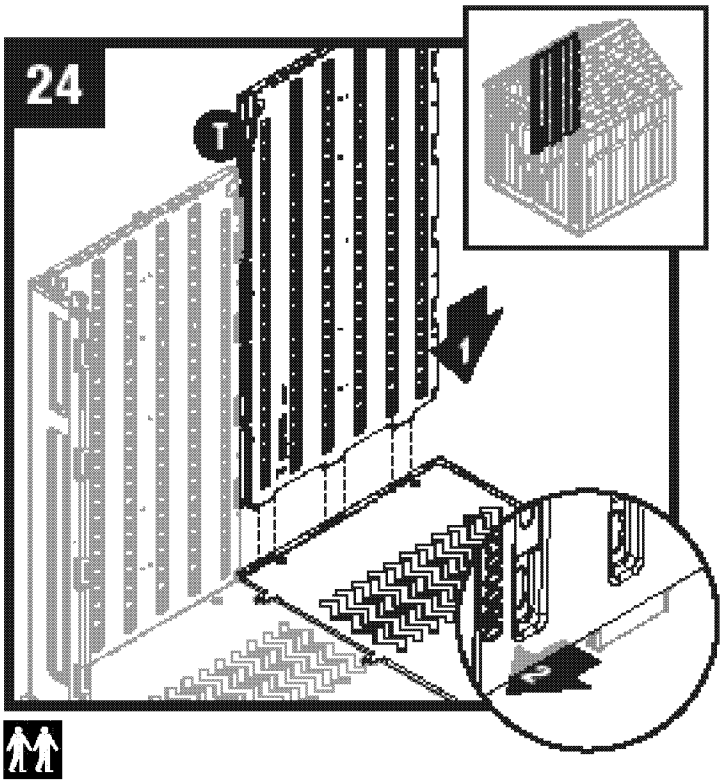

Совместите выступы снизу панели (T) с пазами в полу (B). Вставьте выступы в пазы до щелчка.

Важно: Для фиксации панели (T) до щелчка используйте резиновый молоток.

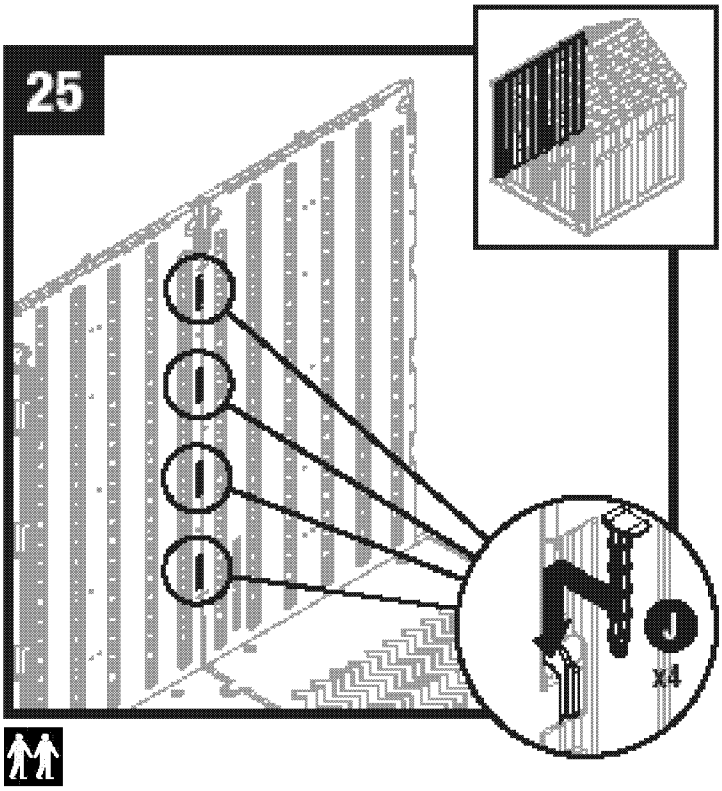

Закрепите 4 стеновые панели штыревыми разъемами (J). Начиная от внешней стороны толкайте край боковой панели для того, чтобы попасть в разъемы.

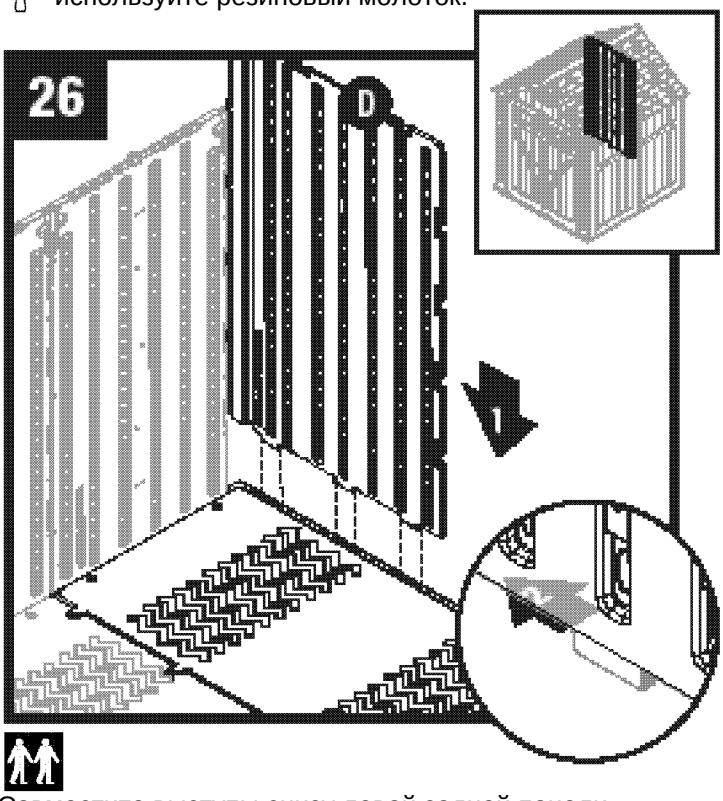

Совместите выступы снизу левой задней панели (D) с пазами в полу. Вставьте выступы в пазы до щелчка.

Важно: Для фиксации панели (D) до щелчка используйте резиновый молоток.

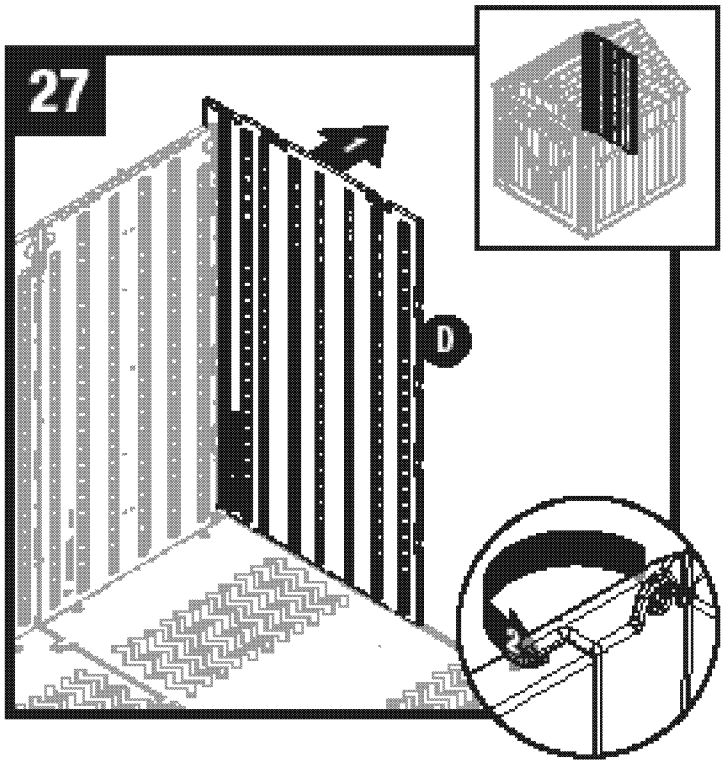

Поверните левую заднюю панель(D) слегка наружу и согните угловые петли.

СБОРКА СТЕН (продолжение)

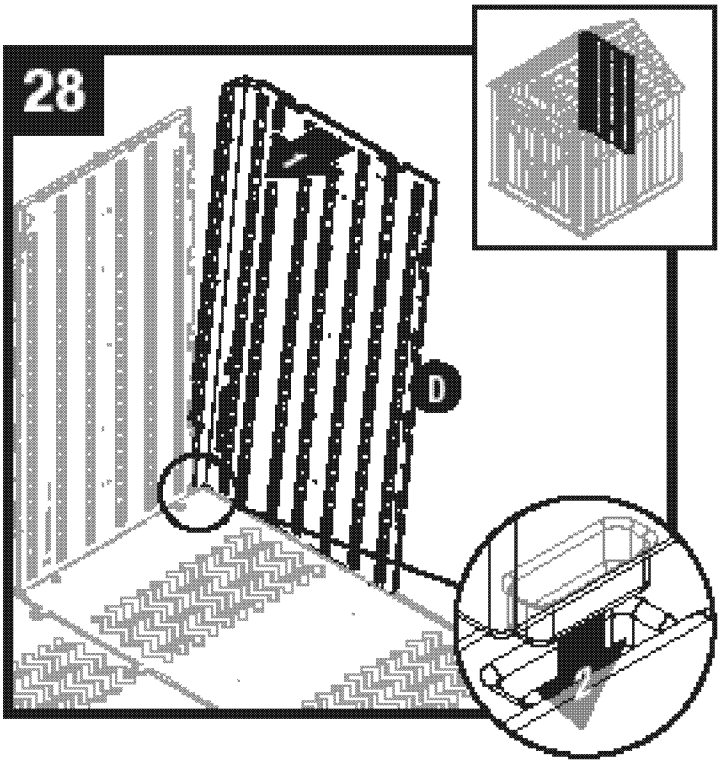

Верните задний левый угловой элемент (D) в вертикальное положение и вставьте нижние выступы правой стороны угла в пазы в полу.

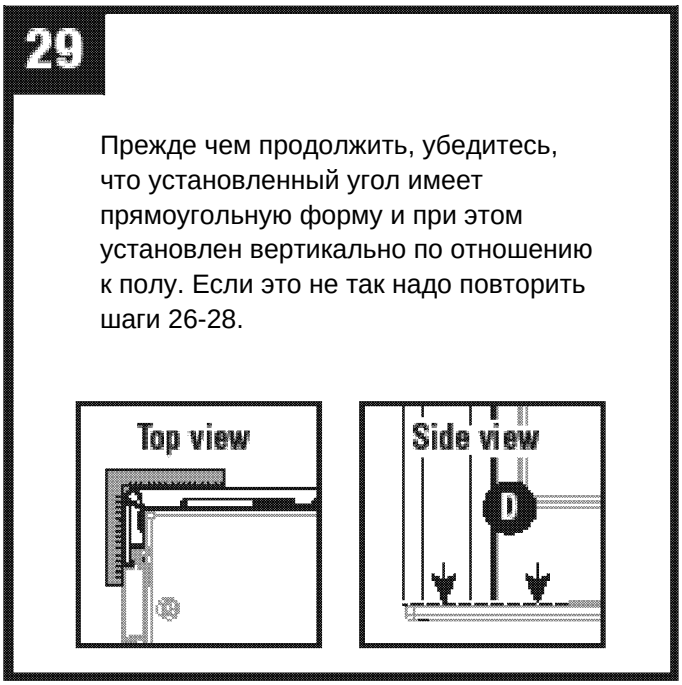

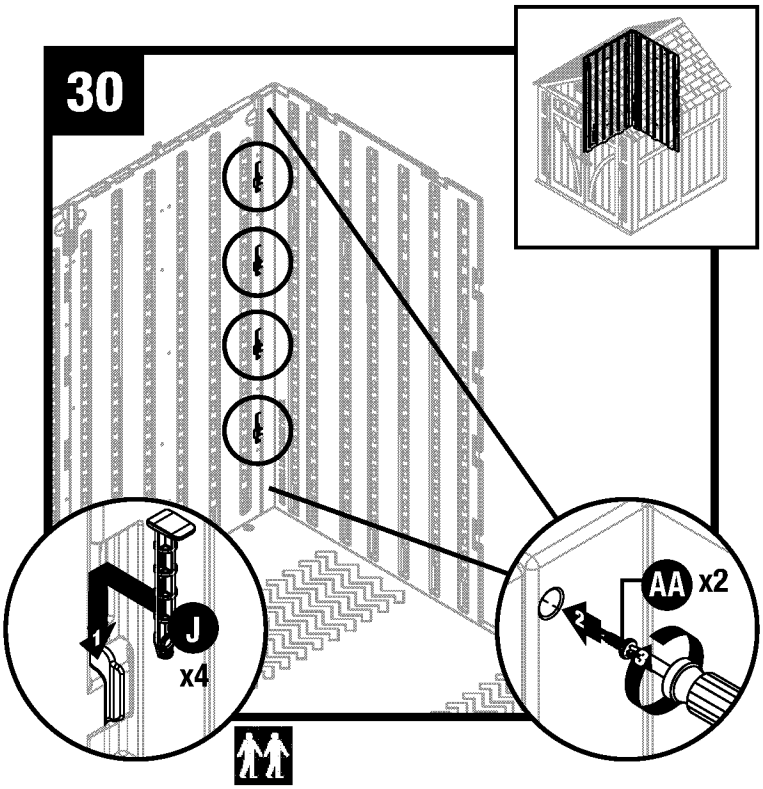

Закрепите 4 стеновые панели штыревыми разъемами (J). Начиная от внешней стороны толкайте край левой боковой панели для того, чтобы попасть в разъемы. Установите один шуруп (AA) на верх и низ нахлеста.
Не перетягивайте.

СБОРКА СТЕН (продолжение)

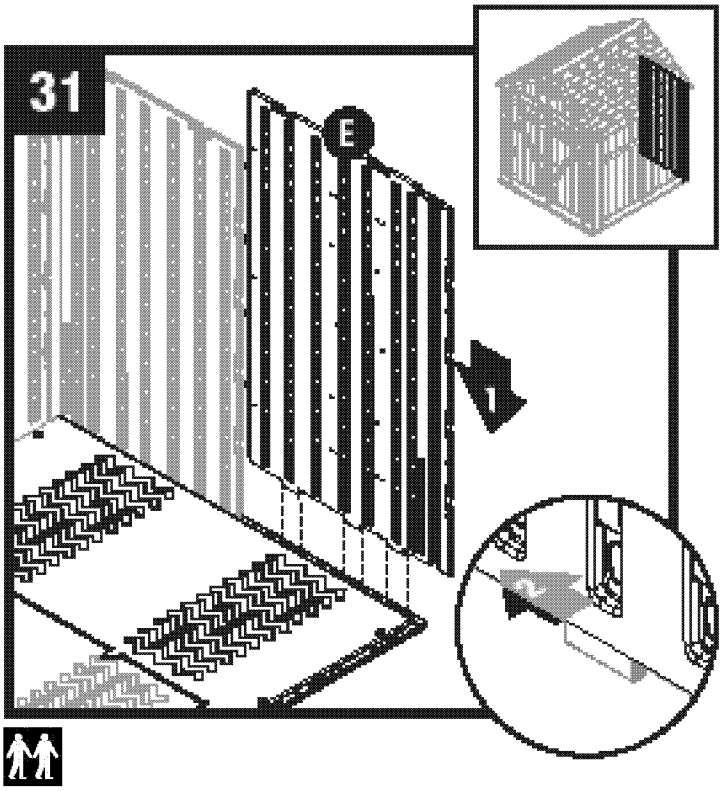

Совместите выступы снизу правой боковой панели (E) с пазами вдоль в полу. Вставьте выступы в пазы до щелчка.

Важно: Для фиксации панели (E) до щелчка используйте резиновый молоток.

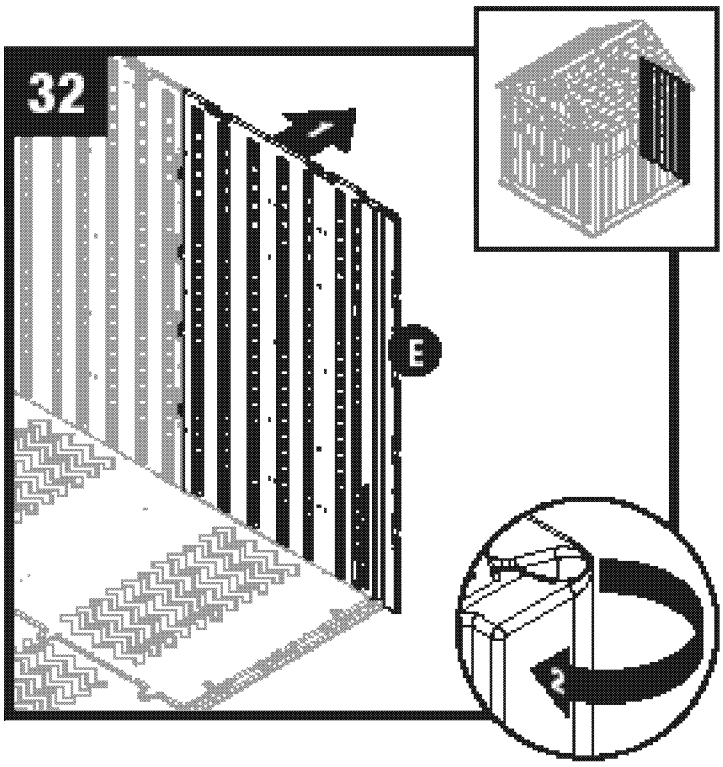

Поверните правую заднюю панель (E) слегка наружу и согните угловые петли.

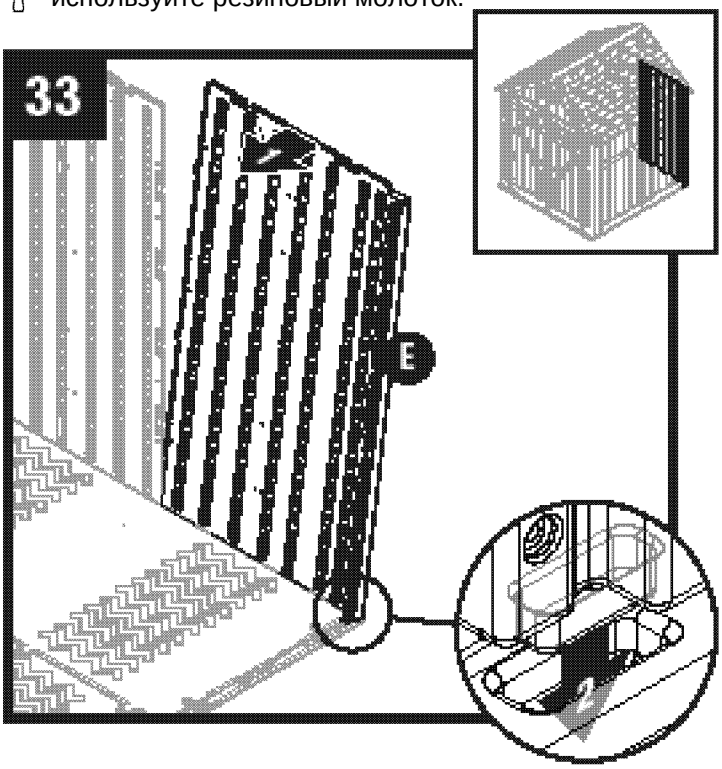

Верните задний правый угловой элемент (E) в вертикальное положение и вставьте нижние выступы правой стороны угла в пазы в полу.

СБОРКА СТЕН (продолжение)

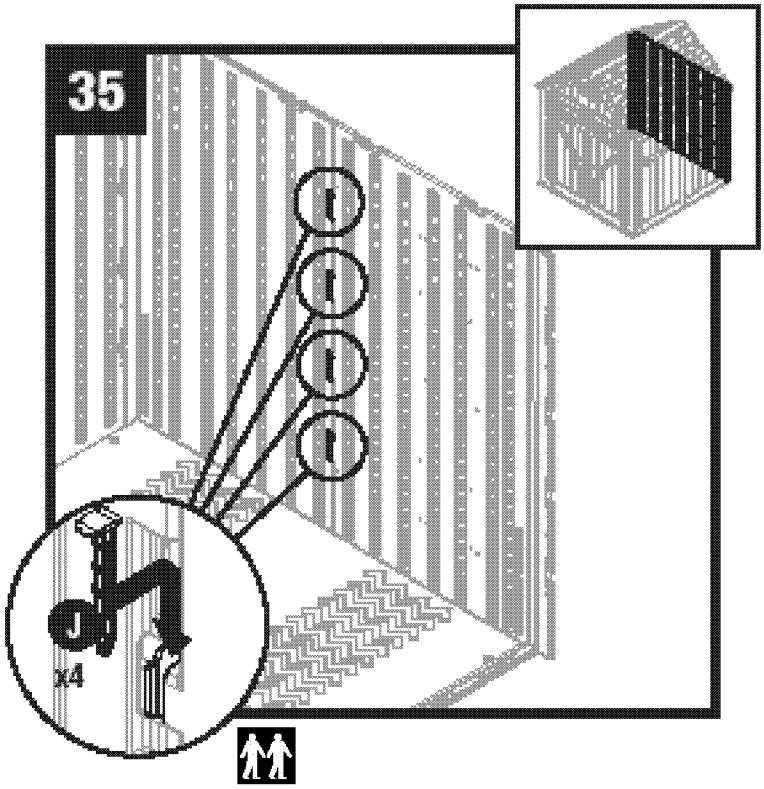

Закрепите 4 стеновые панели штыревыми разъемами (J). Начиная от внешней стороны толкайте край боковой панели для того, чтобы попасть в разъемы

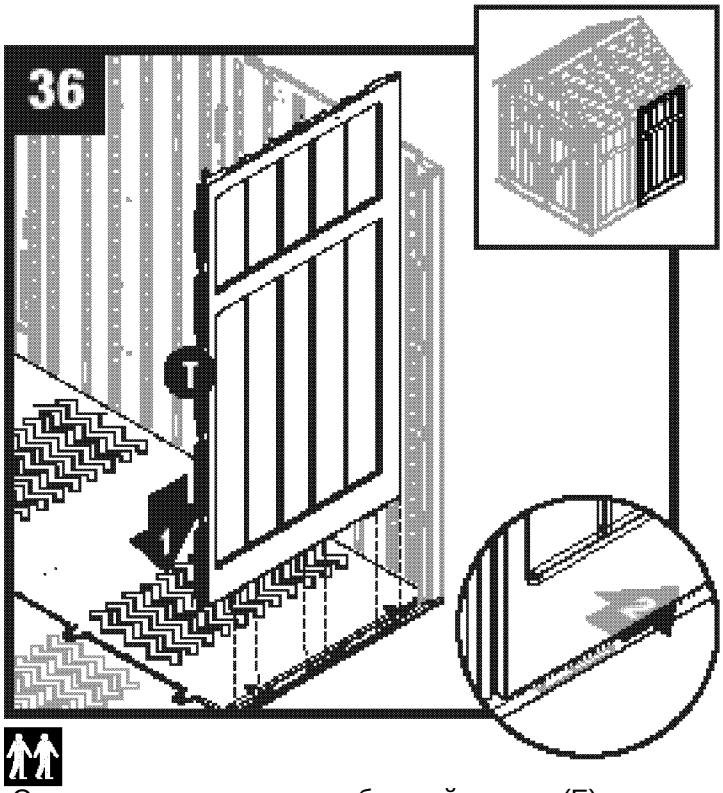

Совместите выступы снизу боковой панели (E) с пазами впереди в полу. Вставьте выступы в пазы до щелчка.

Для фиксации панели (E) до щелчка используйте резиновый молоток.

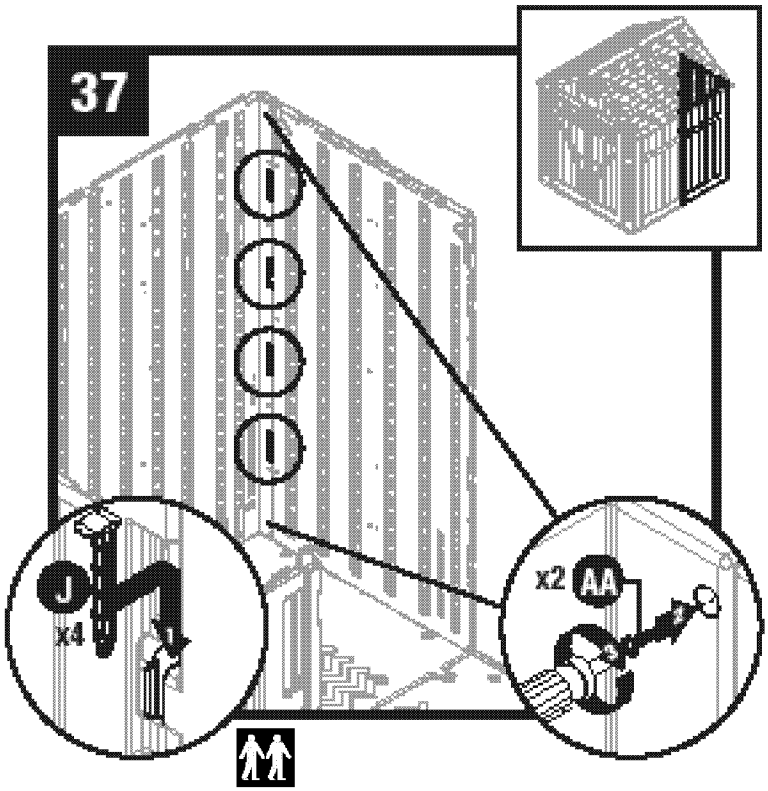

Закрепите 4 стеновые панели штыревыми разъемами (J). Начиная от внешней стороны толкайте край боковой панели для того, чтобы попасть в разъемы. Установите один шуруп (AA) на верх и низ нахлеста. Не перетягивайте.

СБОРКА СТЕН (продолжение)

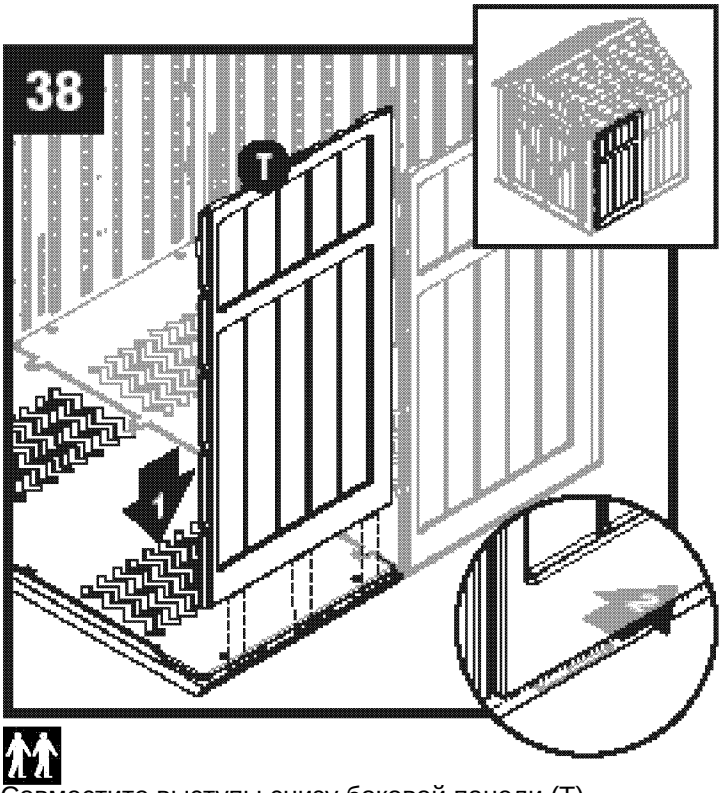

Совместите выступы снизу боковой панели (T) с пазами в середине в полу. Вставьте выступы в пазы до щелчка.

Важно: Для фиксации панели (T) до щелчка используйте резиновый молоток.

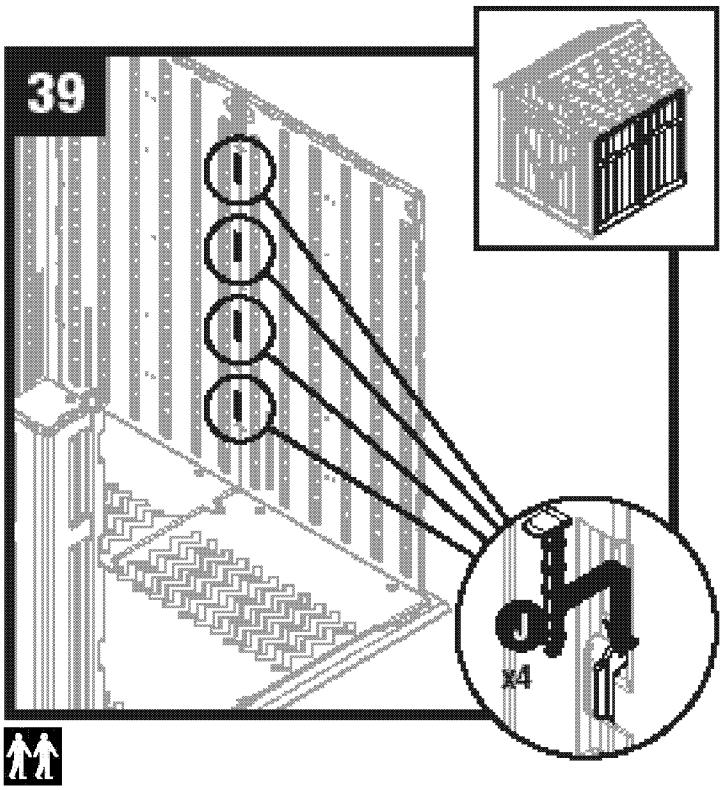

Закрепите 4 стеновые панели штыревыми разъемами (J). Начиная от внешней стороны толкайте край боковой панели для того, чтобы попасть в разъемы.

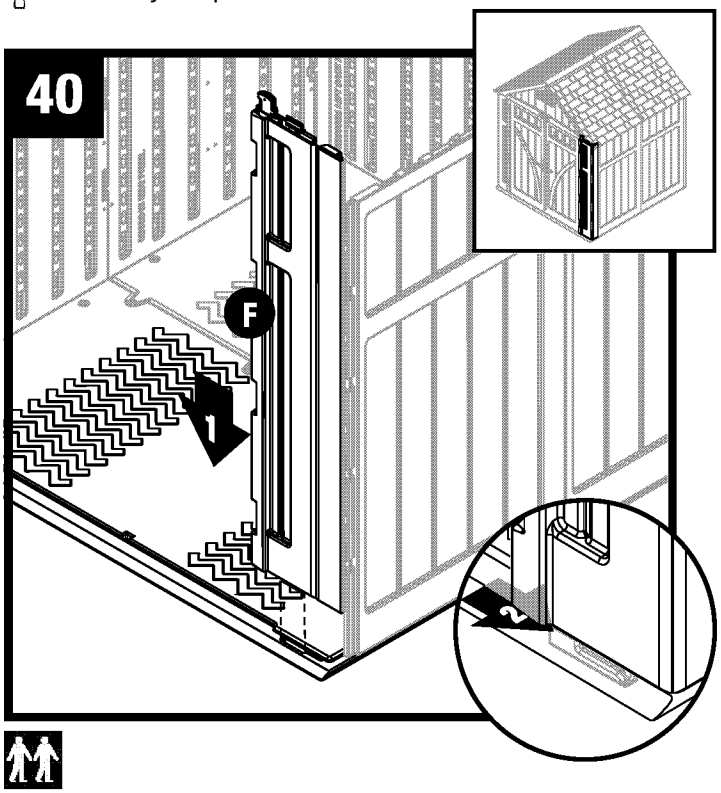

Совместите выступы снизу правой передней панели (F) с пазами в середине в полу. Вставьте выступы в пазы до щелчка.

Важно: Для фиксации панели (F) до щелчка используйте резиновый молоток.

СБОРКА СТЕН (продолжение)

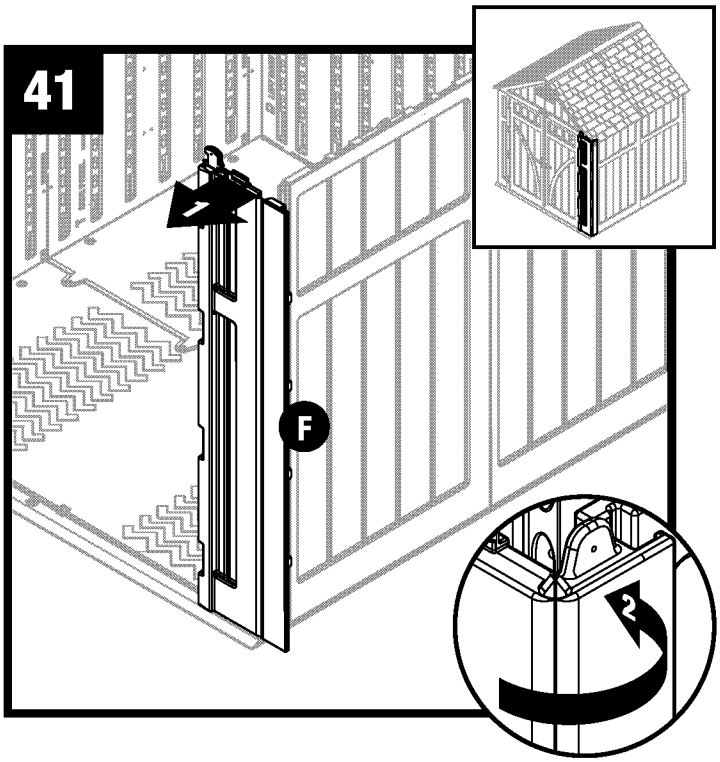

Поверните правую переднюю панель (F) слегка наружу и согните угловые петли.

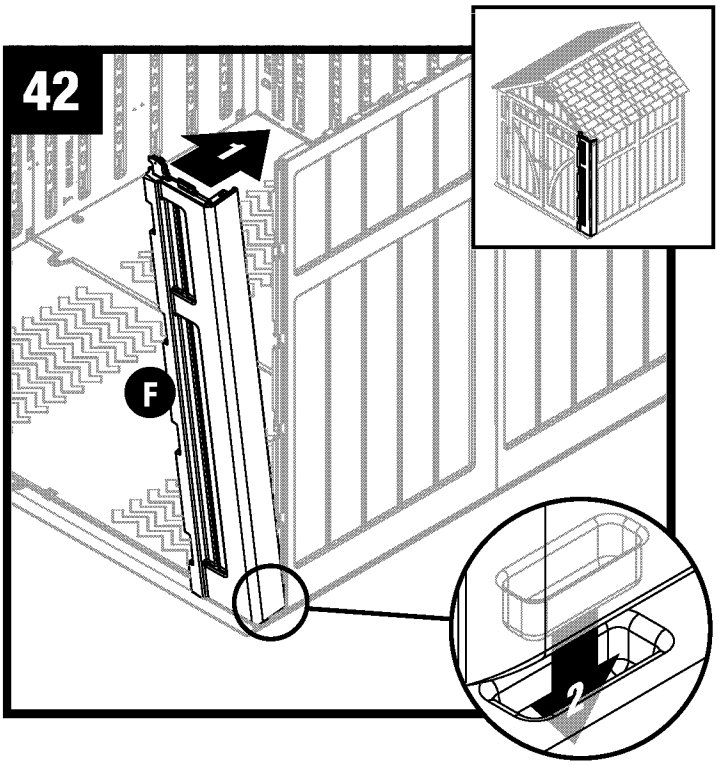

Соедините передний правый угловой элемент (F) в вертикальное положение и вставьте нижние выступы правой стороны угла в пазы в полу.

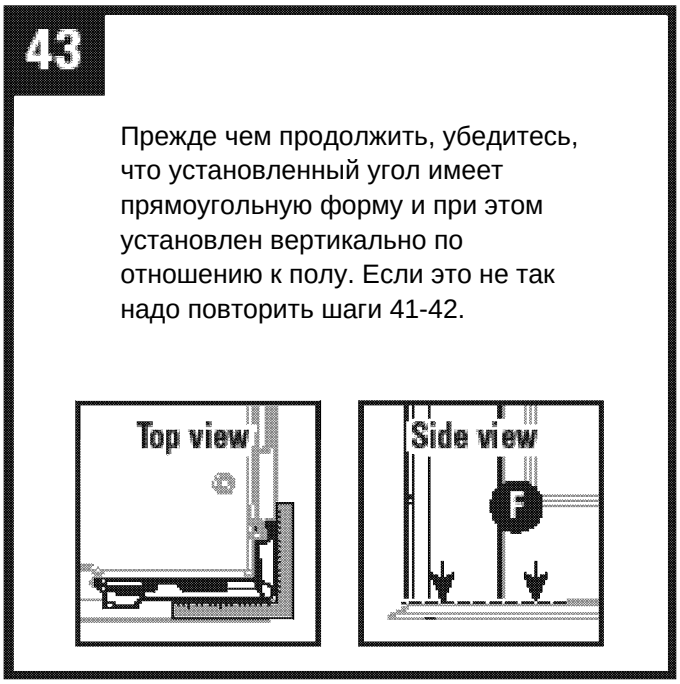

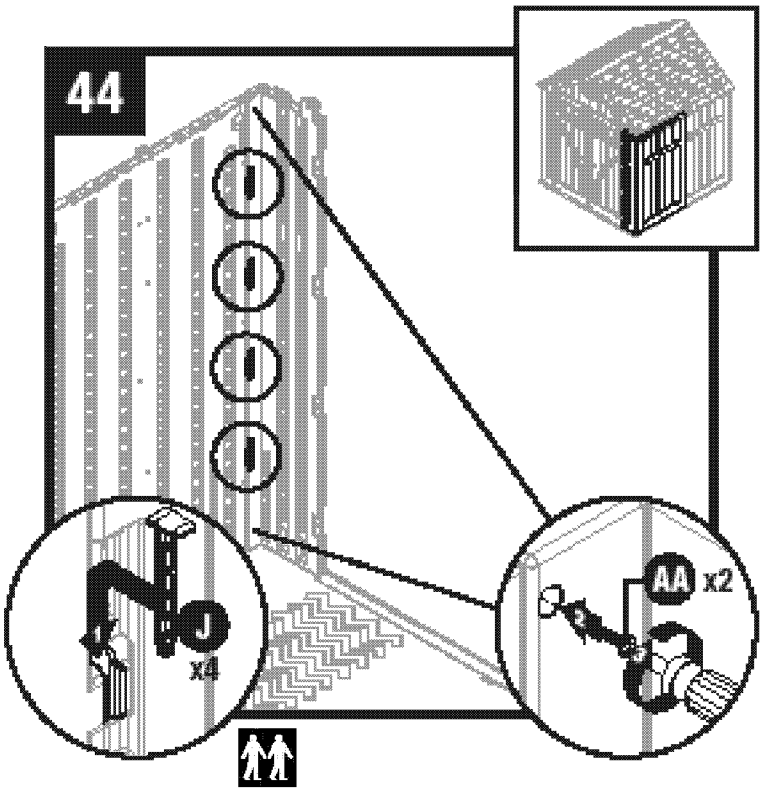

Закрепите 4 стеновые панели штыревыми разъемами (J). Начиная от внешней стороны толкайте край боковой панели для того, чтобы попасть в разъемы. Установите один шуруп (AA) на верх и низ нахлеста. Не перетягивайте.

УСТАНОВКА ФРОНТОНОВ И СТРОПИЛ

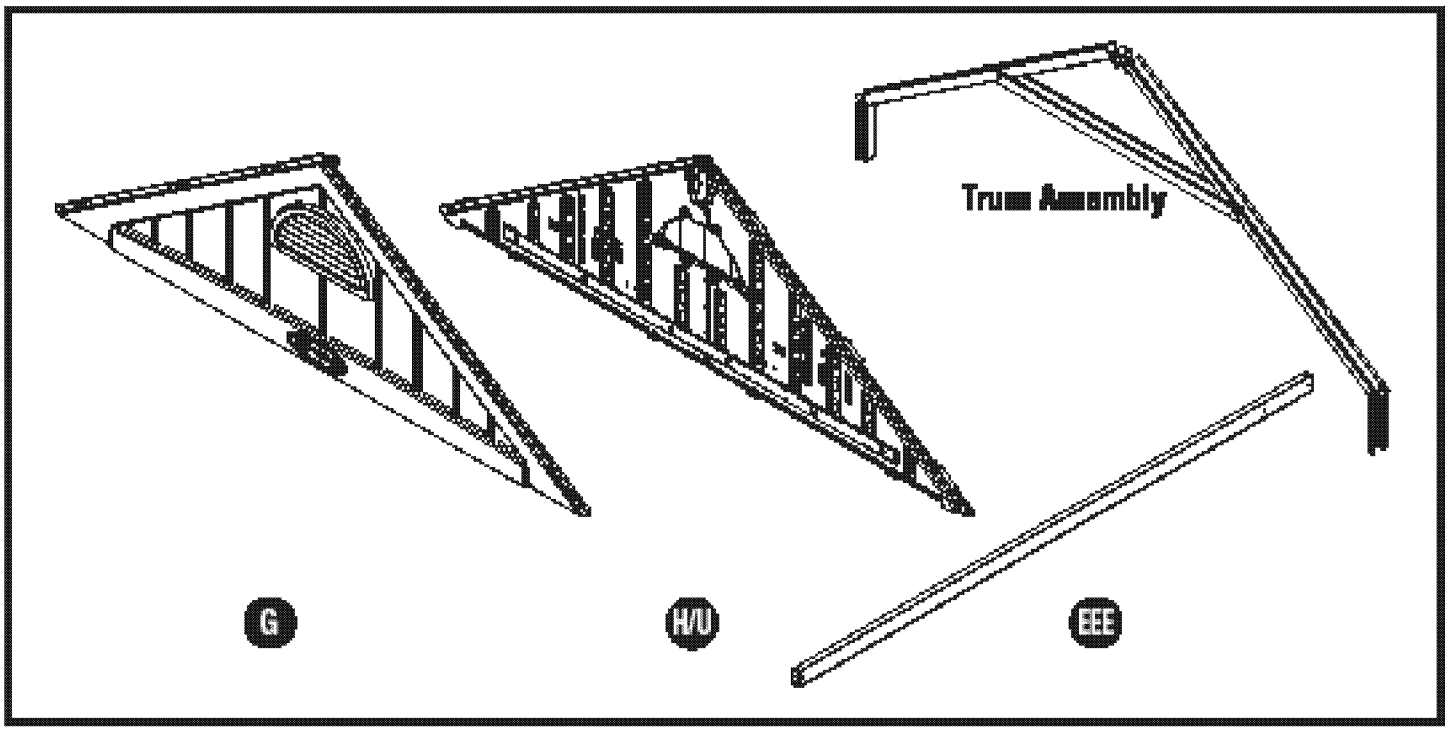

Внимание: Для сборки необходимо два человека.

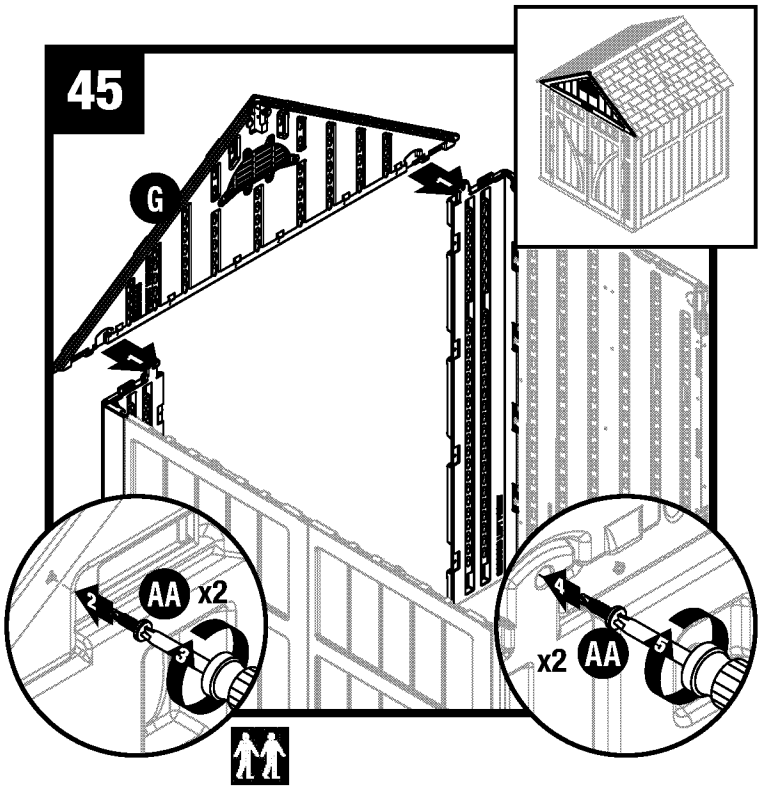

Установите передний фронтон (G) над дверным проемом, вставив две выступающие ножки фронтона в пазы левых и правых передних фронтонов. Закрепите две ноги в пазах двумя болтами (AA).
Внимание: не оставляйте без опоры фронтон пока сборка не будет полностью закончена (шаг 51).

УСТАНОВКА ФРОНТОНОВ И СТРОПИЛ (продолжение)

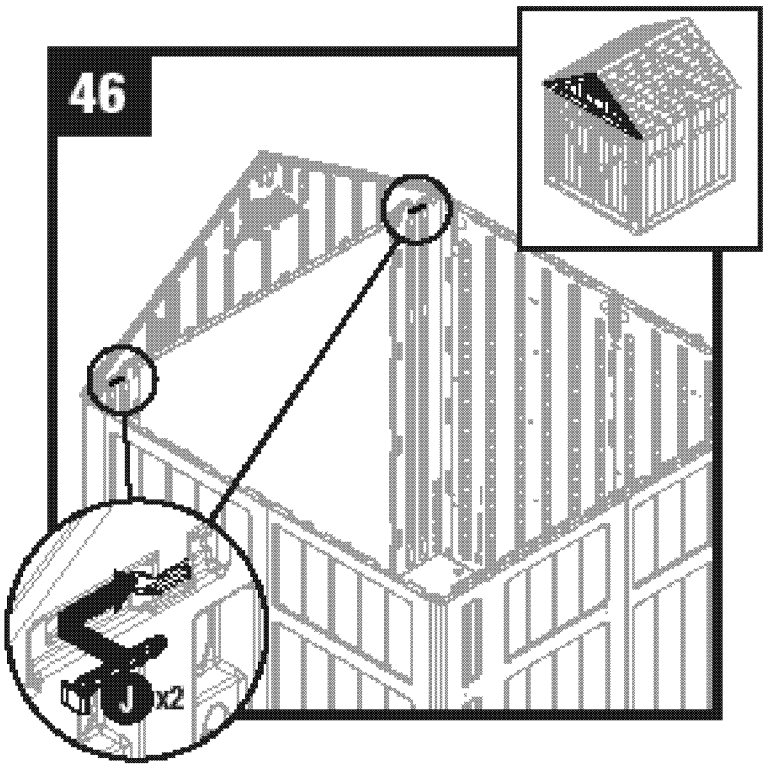

Закрепите передний фронтон двумя штыревыми разъемами (J).

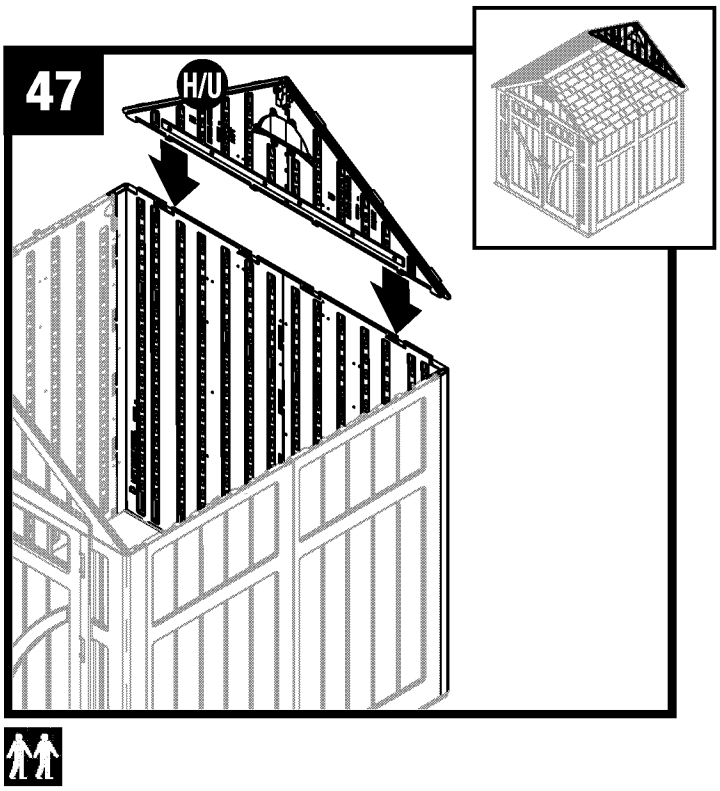

Разместите задний фронтон(H/U) на верху задней боковой панели.

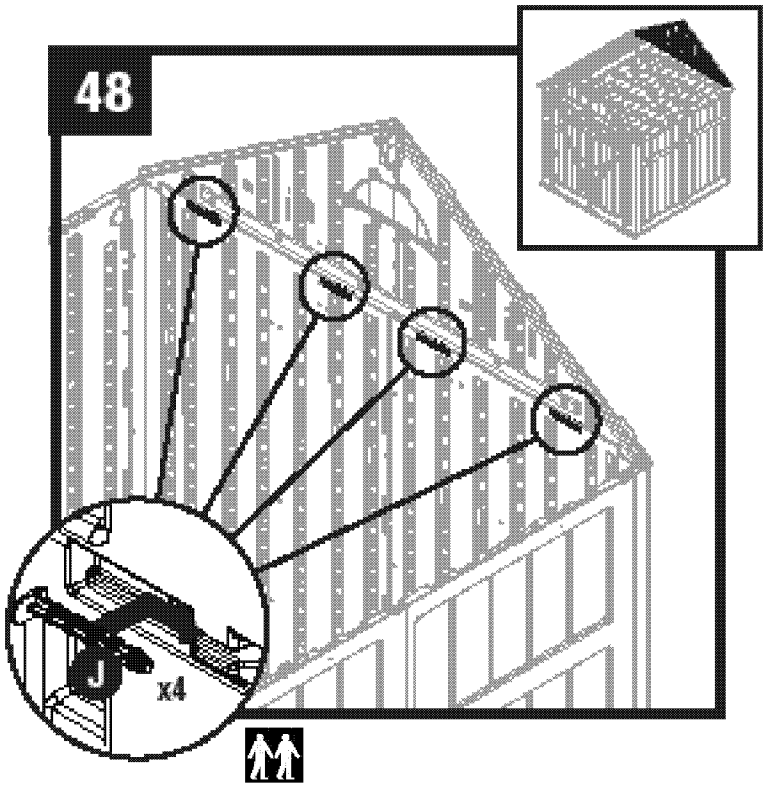

Закрепите комплект фронтона четырьмя штыревыми разъемами (J).

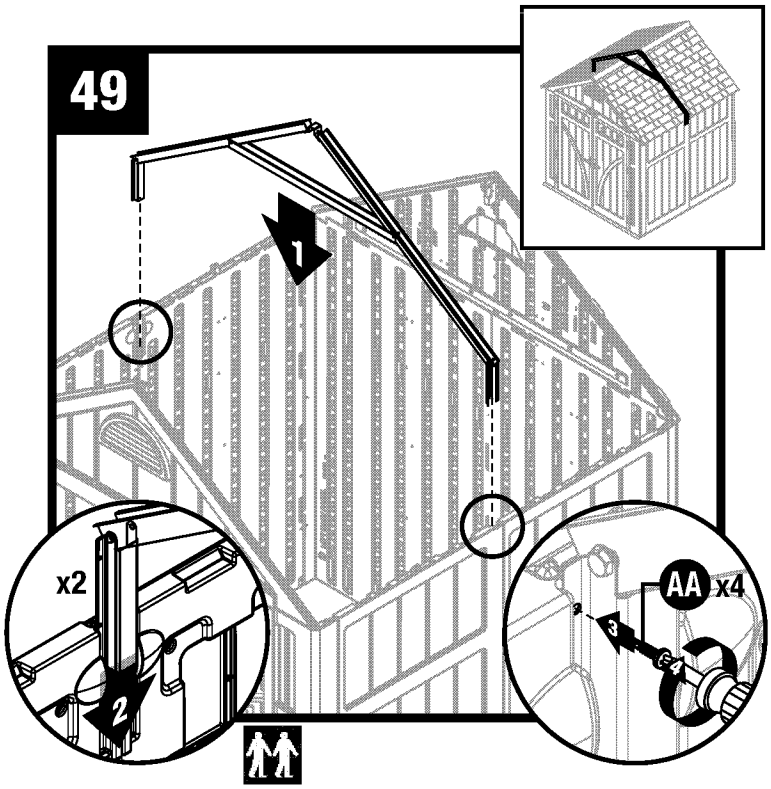

Установите стропила на боковые кронштейны переходника двумя шурупами (AA) в каждое отверстие. Внимание: Может потребоваться слегка сдвинуть внутрь или наружу боковые панели так как кронштейны сдвинуты в стороны.

УСТАНОВКА ФРОНТОНОВ И СТРОПИЛ (продолжение)

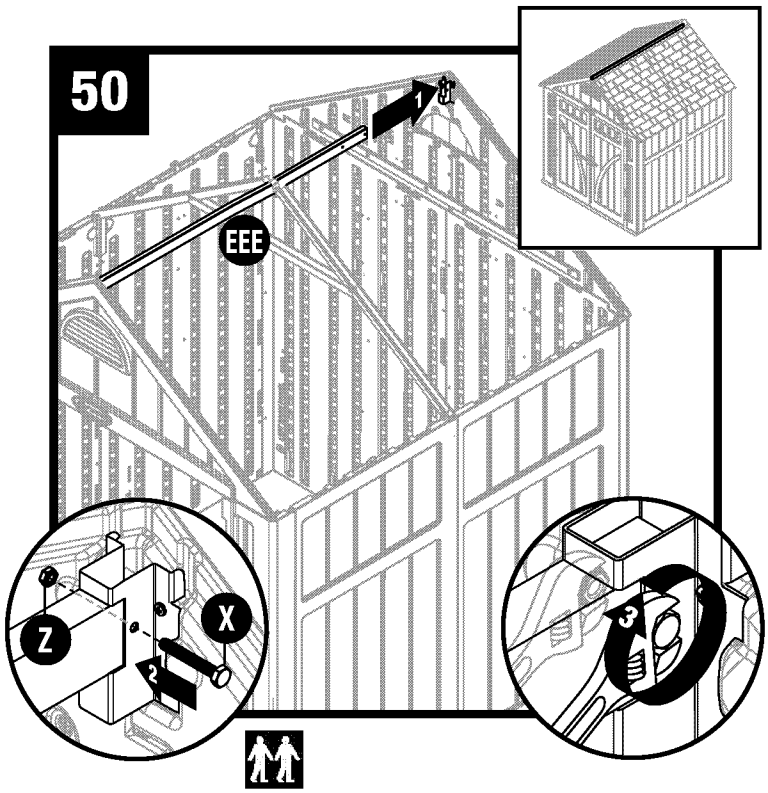

Поднимите коньковый брус и вставьте в опорную консоль конька крыши. Закрепите одним 2" болтом с шестигранной головкой (X) и одной гайкой (Z). Внимание: Необходимо сдвинуть внутрь или за пределы панель , т.к. коньковый брус вставлен на место.

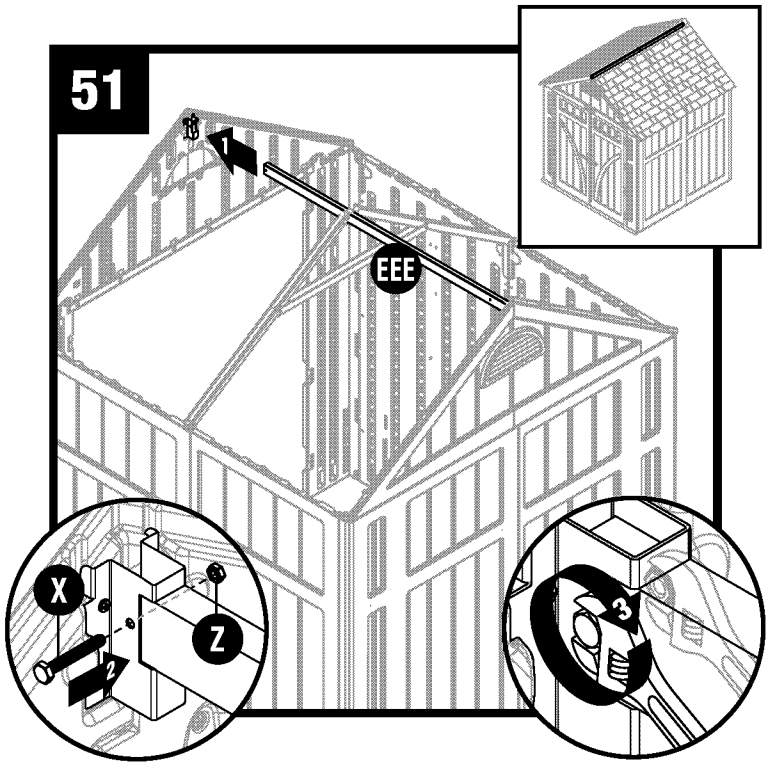

Сдвиньте коньковый брус к балке для освобождения опорной консоли конька крыши. Затем вставьте балку в передний кронштейн. Закрепите одним 2" болтом с шестигранной головкой (X) и одной гайкой (Z).

Внимание: Необходимо сдвинуть внутрь или за пределы панель , т.к. коньковый брус вставлен на место.

Важно: Будьте осторожны устанавливая коньковый брус во избежание травм и нанесения ущерба имуществу. Не стойте под брусом пока он не закреплен шурупами и гайками.

СБОРКА КРОВЛИ

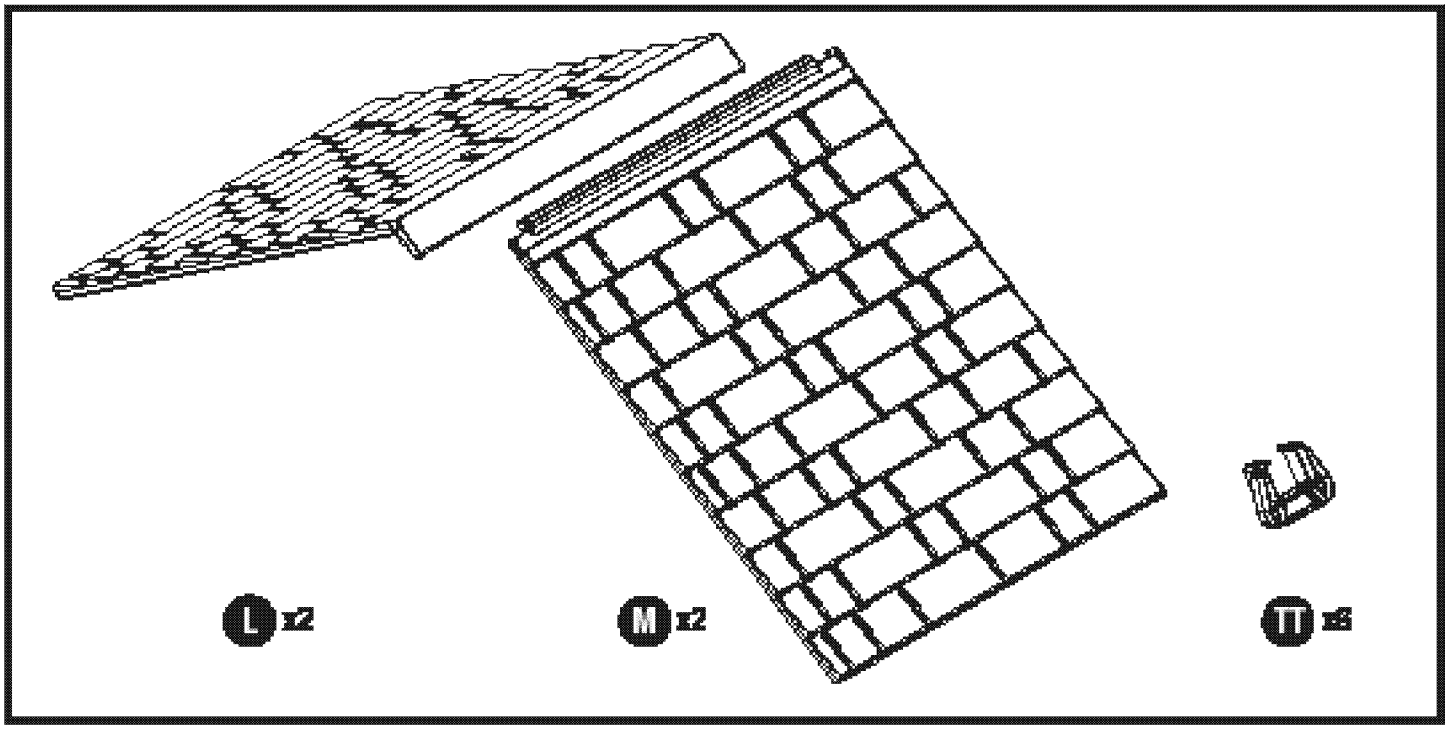

Для сборки потребуется два человека.

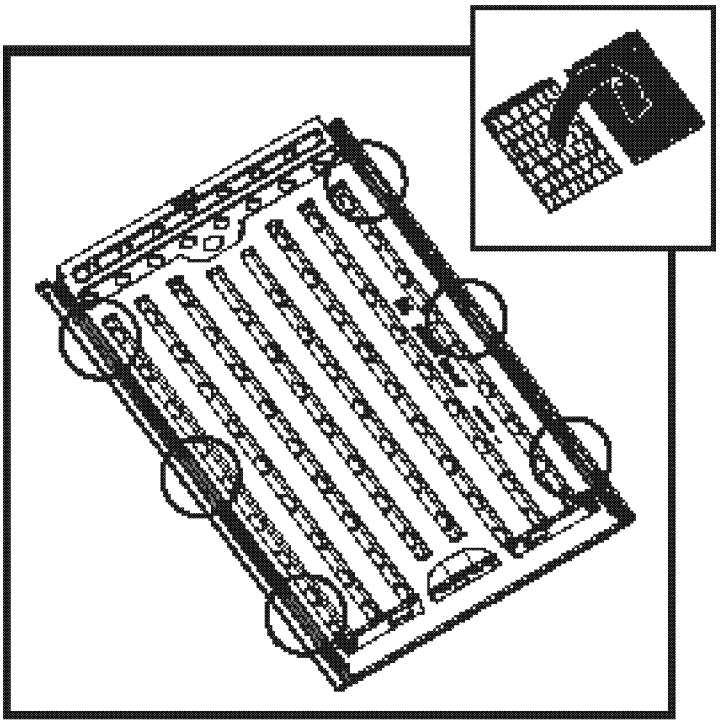

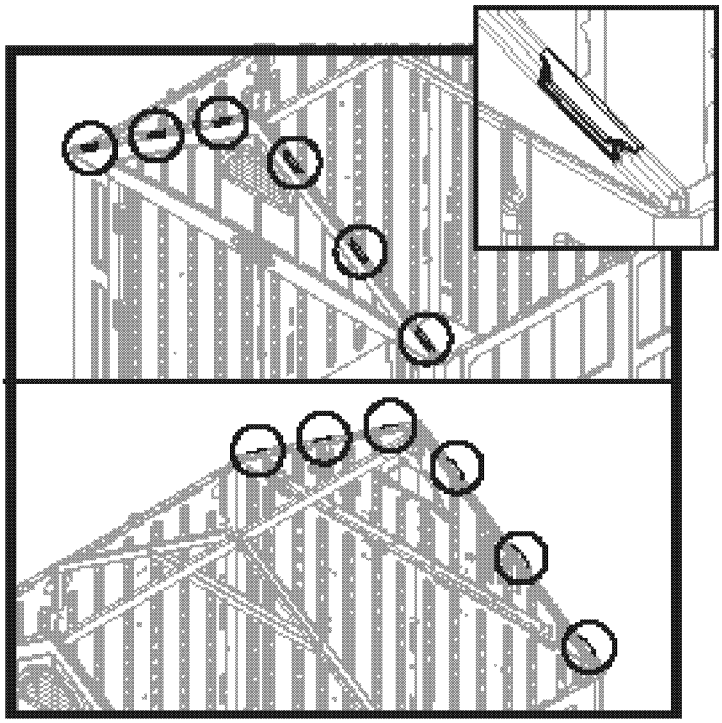

Перед продолжением монтажа определите пазы с внутренней стороны правой (M) и левой (L) части кровли. Определите местонахождение трех нижних планок соединенных с каждым пазом.

Прежде чем приступить к монтажу кровельных панелей определите по шесть точек крепления на переднем и заднем фронтоне

СБОРКА КРОВЛИ (продолжение)

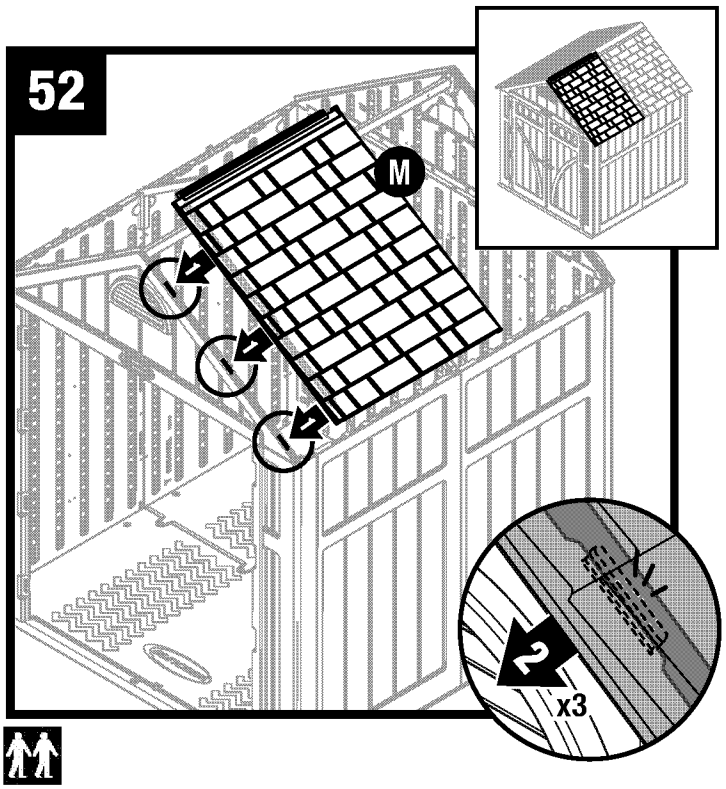

Приложите правую кровельную панель (M) надев ее пазами на три выступа на правой стороне переднего фронтона. Убедитесь, что все три выступа встали в соответствующие пазы.

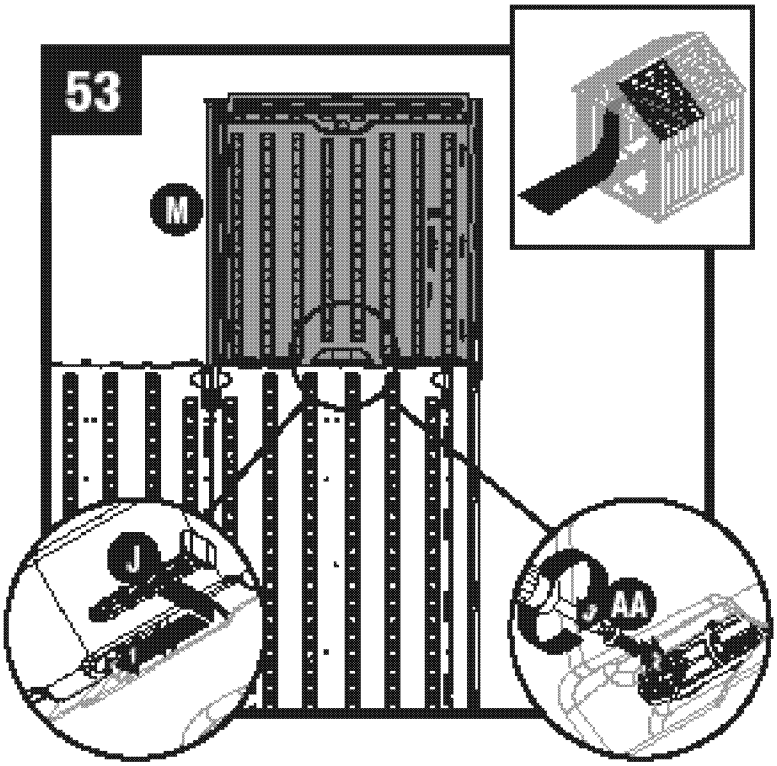

Изнутри сарая закрепите правую часть кровли (M) на место при помощь штыревого разъема (J) на боковую панель. Задвиньте соединитель на панели по направлению балки сарая. Закрепите штыревой разъем панели одним шурупом (AA).

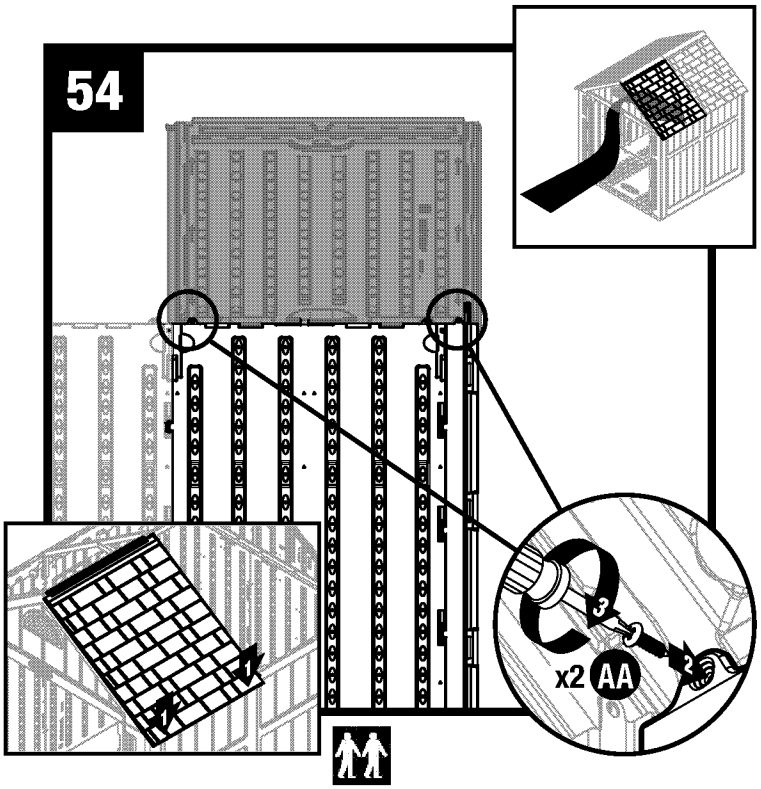

Сместите вниз каждую из установленных панелей, чтобы нижняя сторона выступала за пределы строения. Изнутри сарая прикрутите нижнюю сторону кровельной панели к боковой стене одним шурупом (AA).

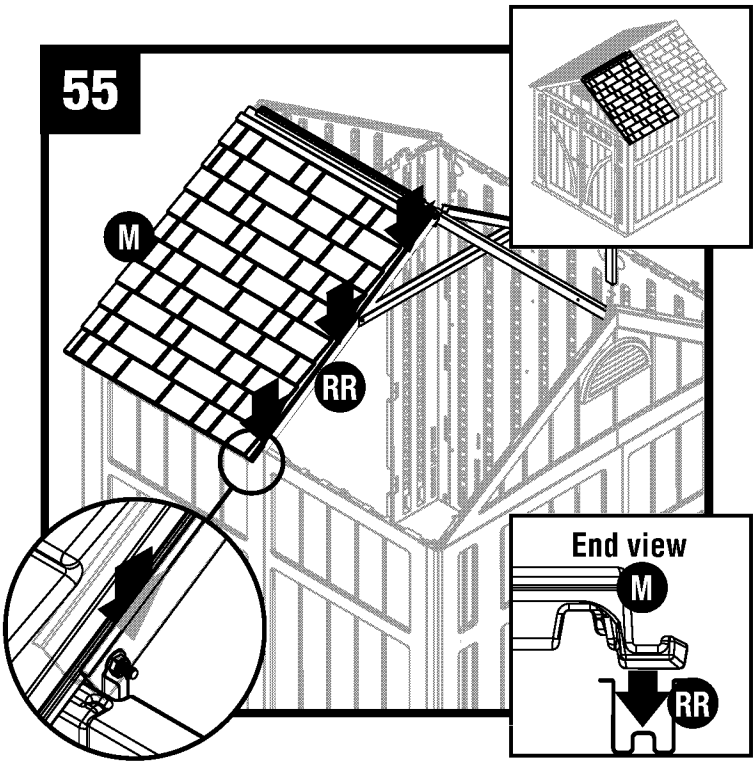

Защелкните вторую сторону правой кровельной панели (M) в паз на стропилах (RR).

СБОРКА КРОВЛИ (продолжение)

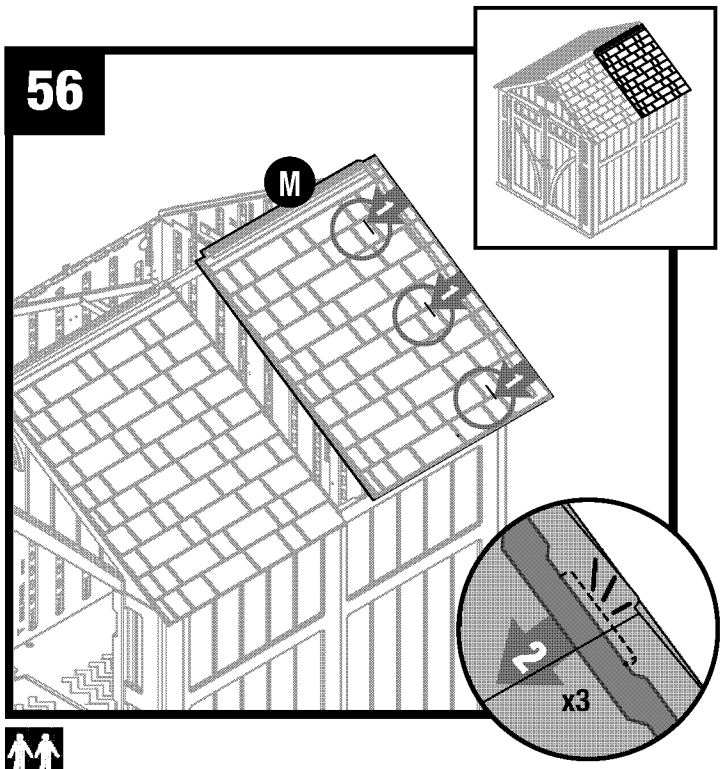

Приложите оставшуюся правую кровельную панель (M) надев ее пазами на три выступа на правой стороне переднего фронтона. Убедитесь, что все три выступа встали в соответствующие пазы.

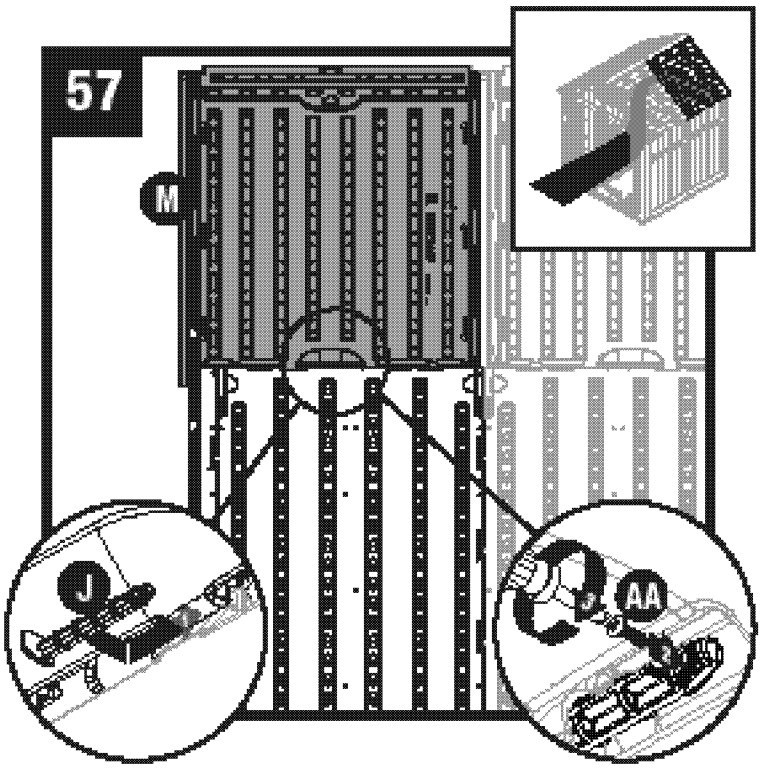

Изнутри сарая закрепите правую часть кровли (M) на место при помощь штыревого разъема (J) на боковую панель. Задвиньте соединитель на панели по направлению балки сарая. Закрепите штыревой разъем панели одним шурупом (AA).

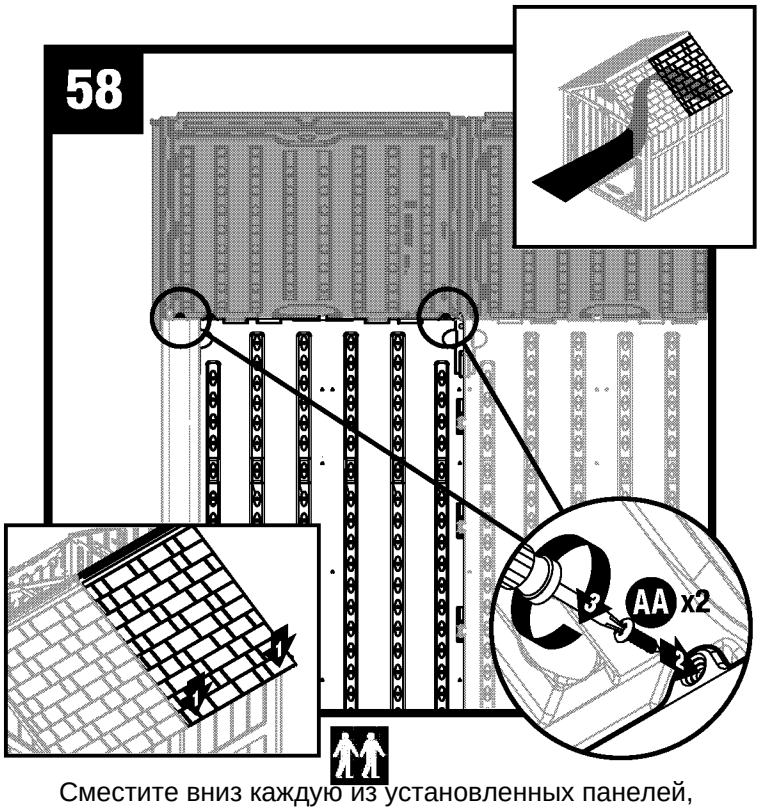

Сместите вниз каждую из установленных панелей, чтобы нижняя сторона выступала за пределы строения. Изнутри сарая прикрутите нижнюю сторону кровельной панели к боковой стене одним шурупом (AA).

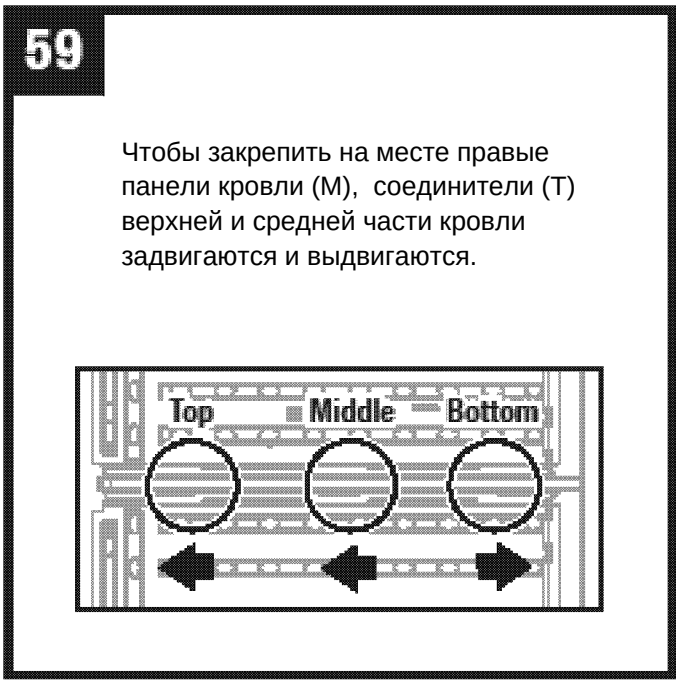

СБОРКА КРОВЛИ (продолжение)

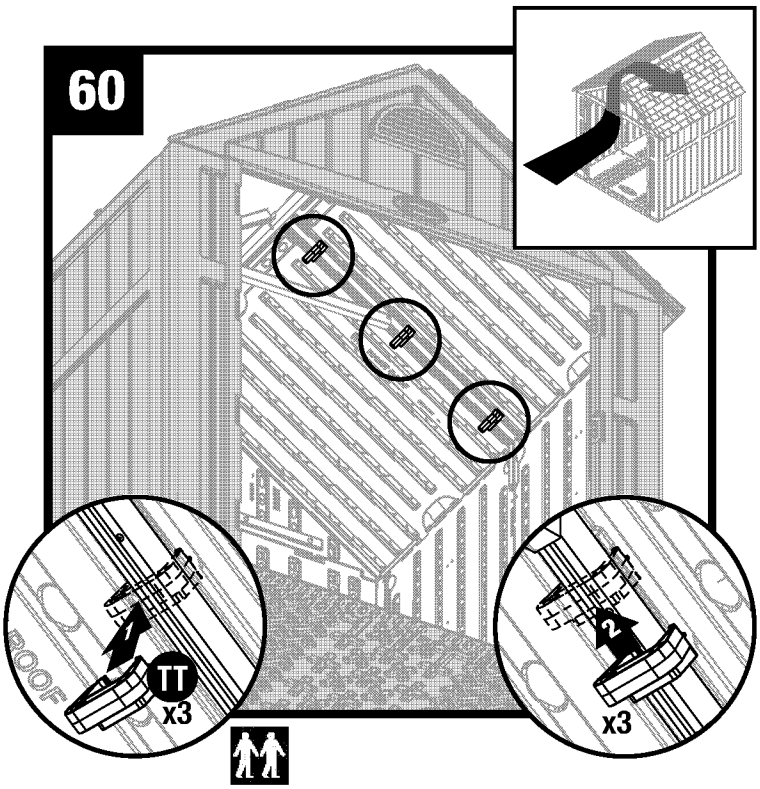

Прикрутите правые кровельные панели к стропилам тремя штыревыми разъемами (TT) в соответствующих пазах.И Внимание: Соедините с помощью помощника кровельные панели штыревыми разъемами.

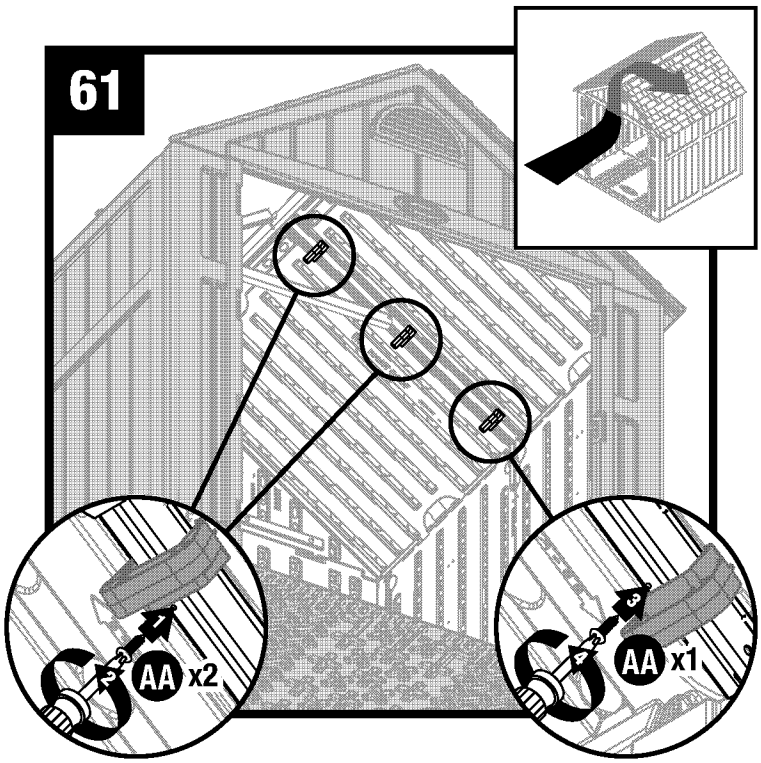

Для средних и верхних соединителей кровли, закрепите один шуруп (AA) в стропило позади кровельных соединителей. Для нижних кровельных соединителей, закрепите один шуруп (AA) в стропило перед кровельными соединителями.

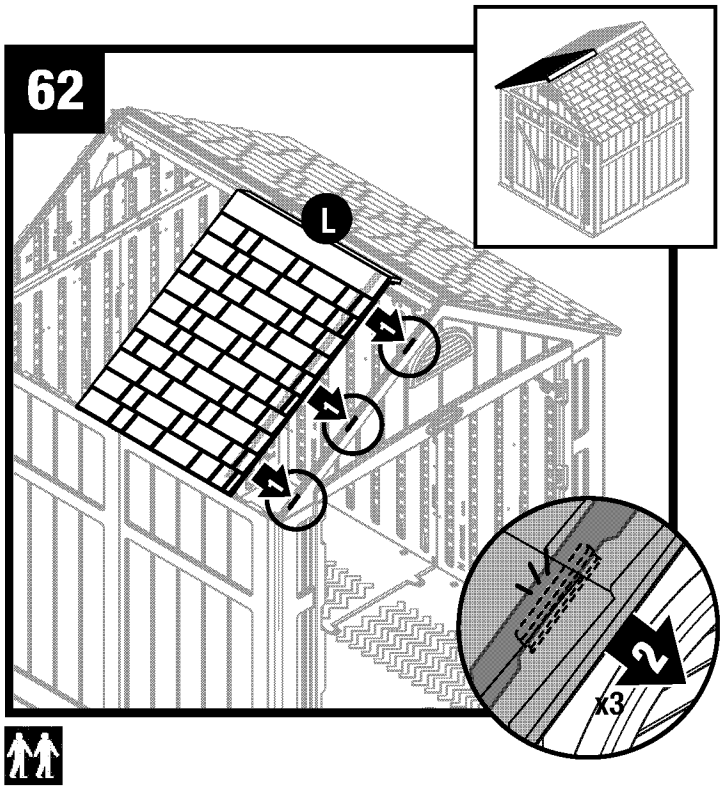

Приложите левую кровельную панель (L) надев ее пазами на три выступа на левой стороне переднего фронтона. Убедитесь, что все три выступа встали в соответствующие пазы.

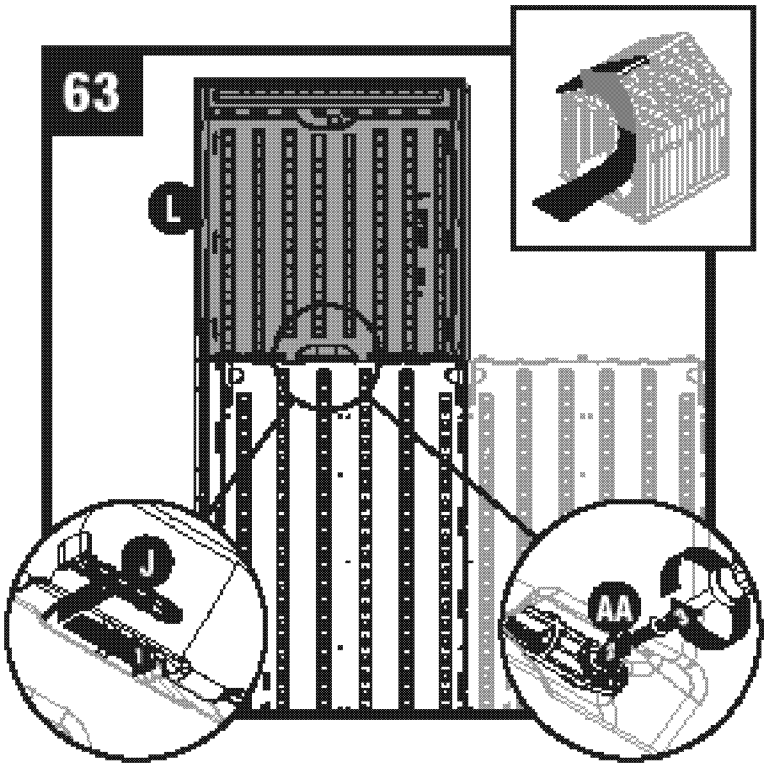

Изнутри сарая, закрепите левую панель кровли (L) на место при помощи штыревого разъема (J) на боковую панель. Задвиньте соединитель на панели по направлению балки сарая. Закрепите штыревой разъем панели одним шурупом (AA).

СБОРКА КРОВЛИ (продолжение)

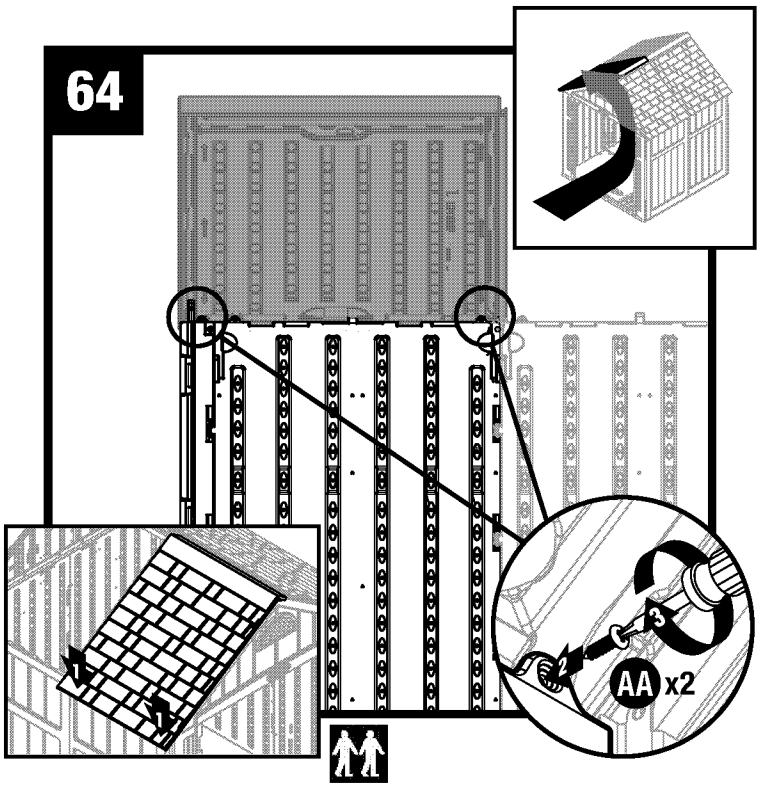

Сместите вниз каждую из установленных панелей снаружи. Изнутри сарая прикрутите каждую сторону кровельной панели к соответствующей панели одним шурупом (AA).

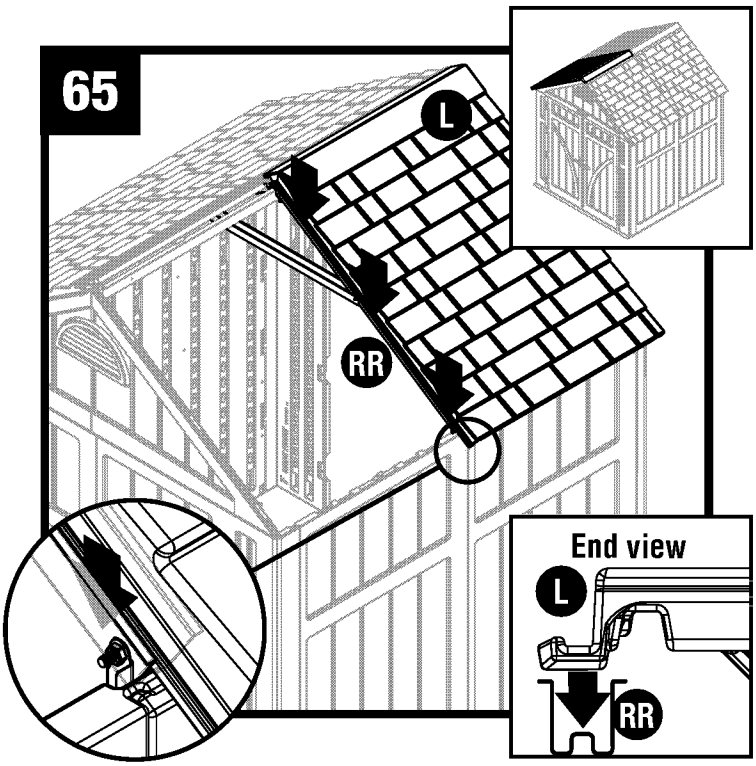

Защелкните вторую сторону левой кровельной панели (L) в паз на стропилах (RR).

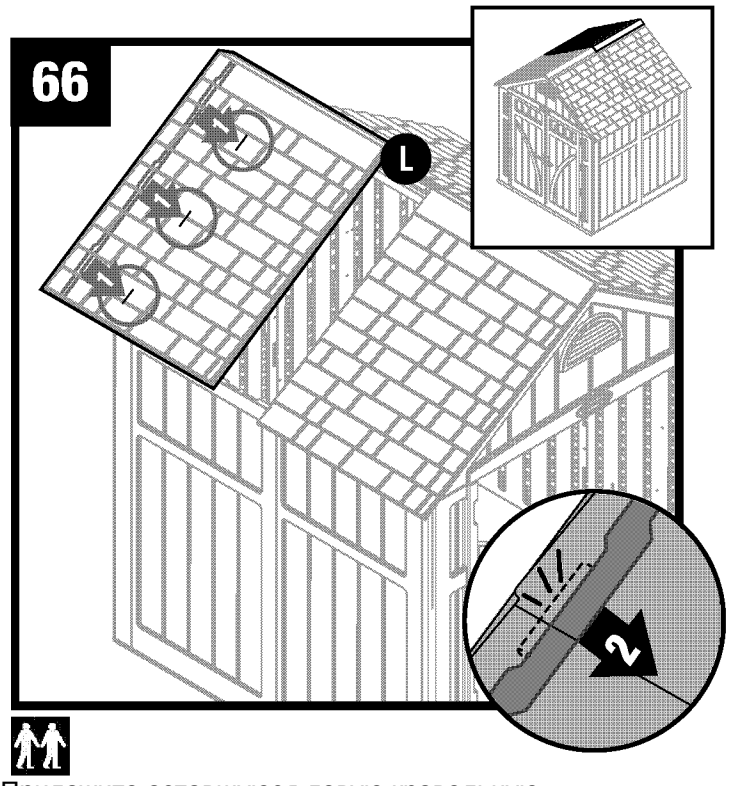

Приложите оставшуюся левую кровельную панель (L) надев ее пазами на три выступа на левой стороне переднего фронтона (G). Убедитесь, что все три выступа встали в соответствующие пазы.

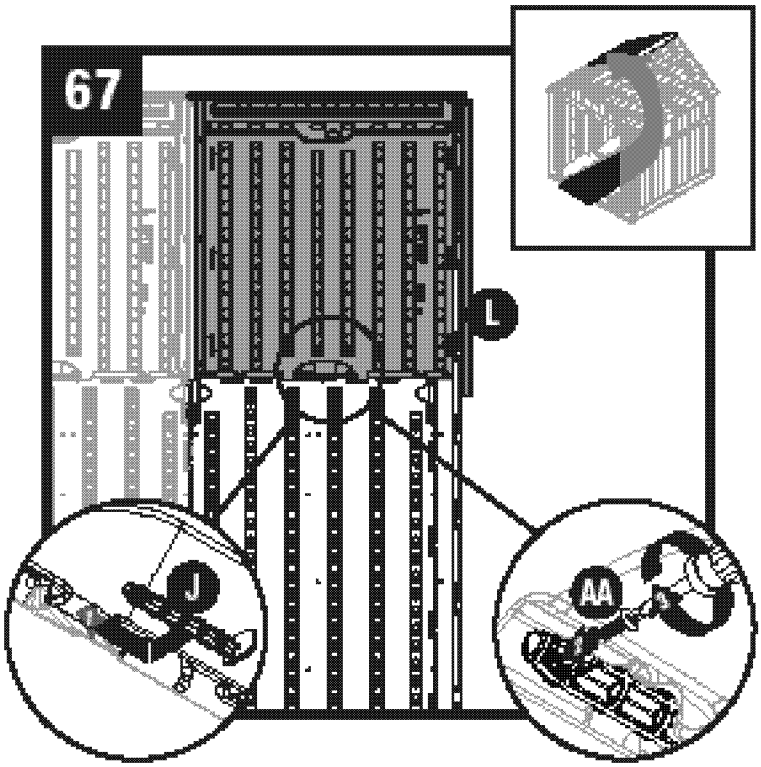

Изнутри сарая, закрепите левую панель кровли (L) на место при помощи штыревого разъема (J) на боковую панель. Задвиньте соединитель на панели по направлению балки сарая. Закрепите штыревой разъем панели одним шурупом (AA).

СБОРКА КРОВЛИ (продолжение)

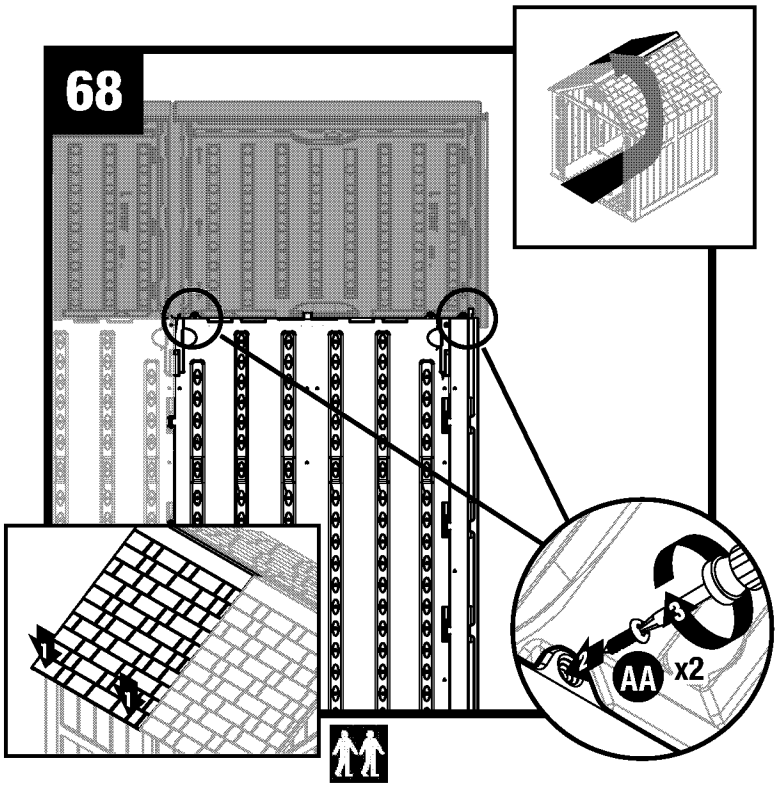

Сместите вниз каждую из установленных панелей снаружи. Изнутри сарая прикрутите каждую сторону кровельной панели к соответствующей панели одним шурупом (AA).

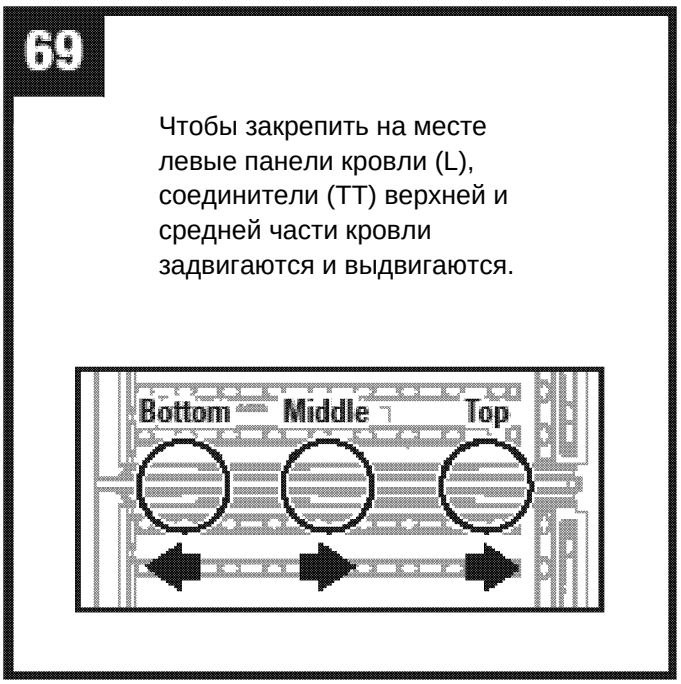

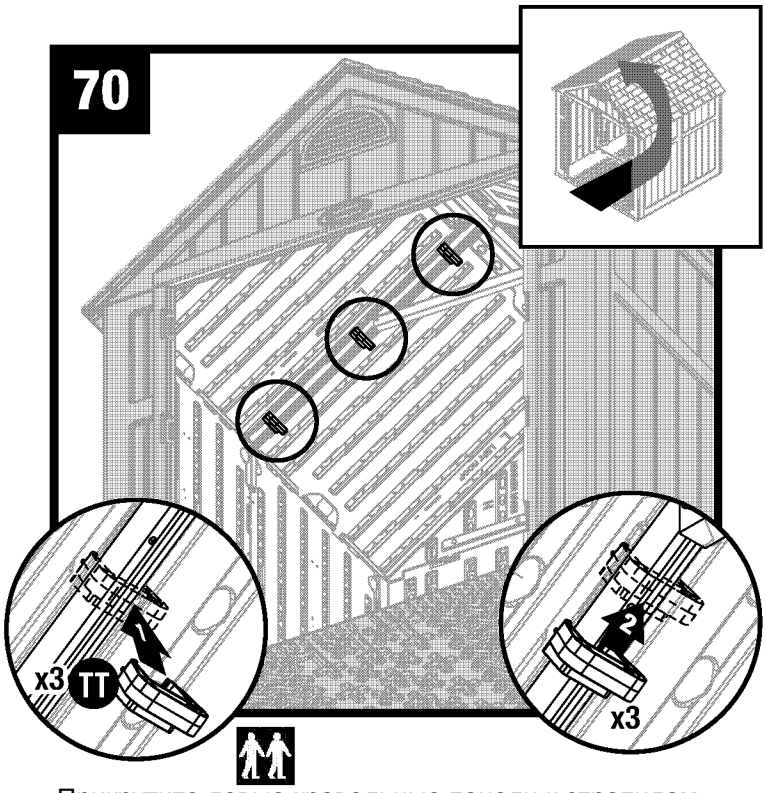

Прикрутите левые кровельные панели к стропилам тремя штыревыми разъемами (TT) в соответствующих пазах.
Внимание: Соедините с помощью помощника кровельные панели штыревыми разъемами.

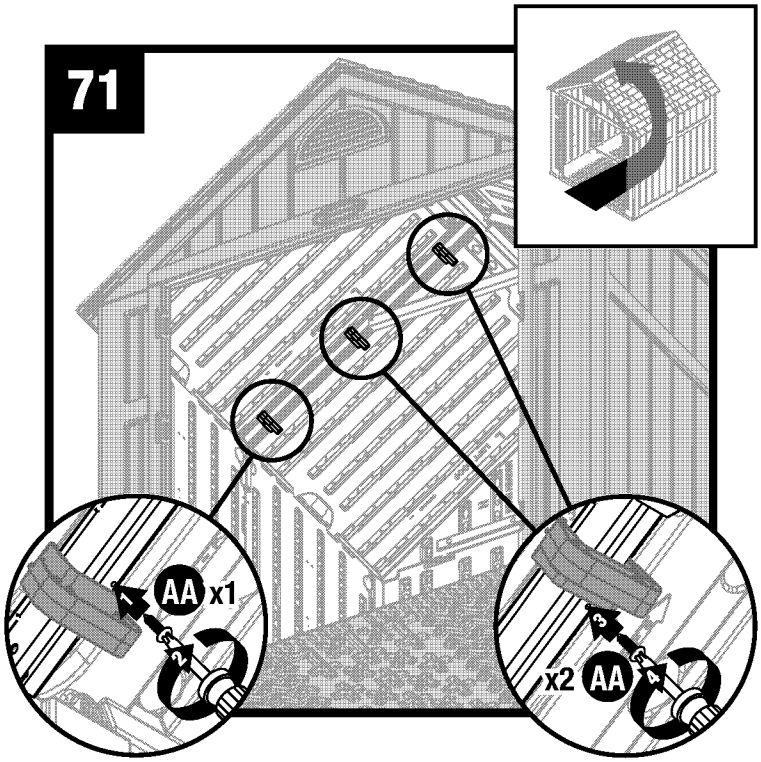

Для нижних соединителей кровли, закрепите один шуруп (AA) в стропило перед кровельными соединителями. Для средних и верхних кровельных соединителей, закрепите один шуруп (AA) в стропило позади кровельных соединителей.

СБОРКА КРОВЛИ (продолжение)

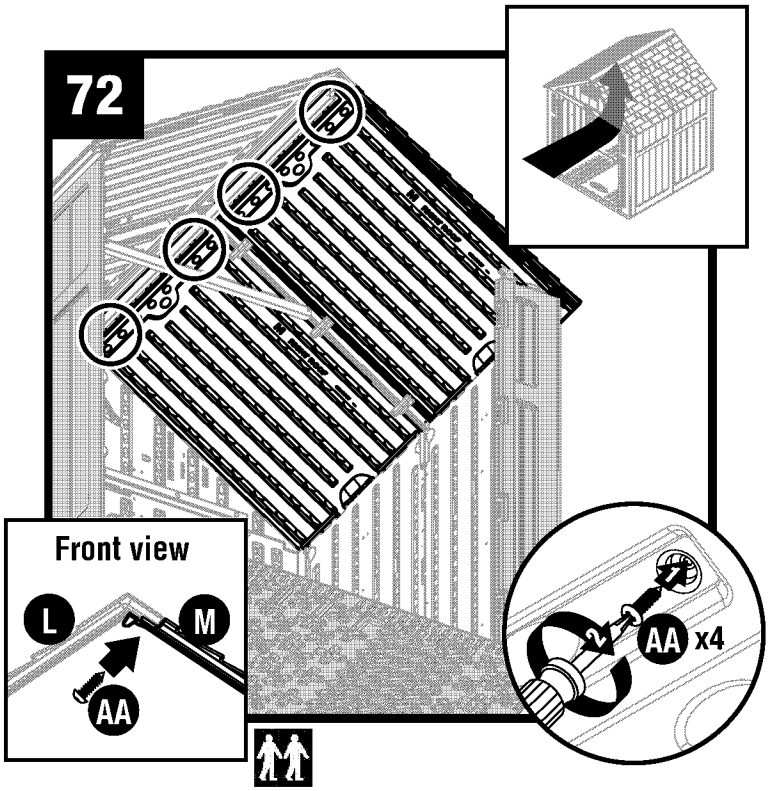

Изнутри сарая вставьте четыре шурупа (AA) в отверстия на каждой правой панели кровли (M) через каждую левую панель кровли (L) для закрепления.

Внимание: В это время помощник должен держать крышу снаружи.

Внимание: на картинке показан только правый фронтон.

УСТАНОВКА ДВЕРЕЙ

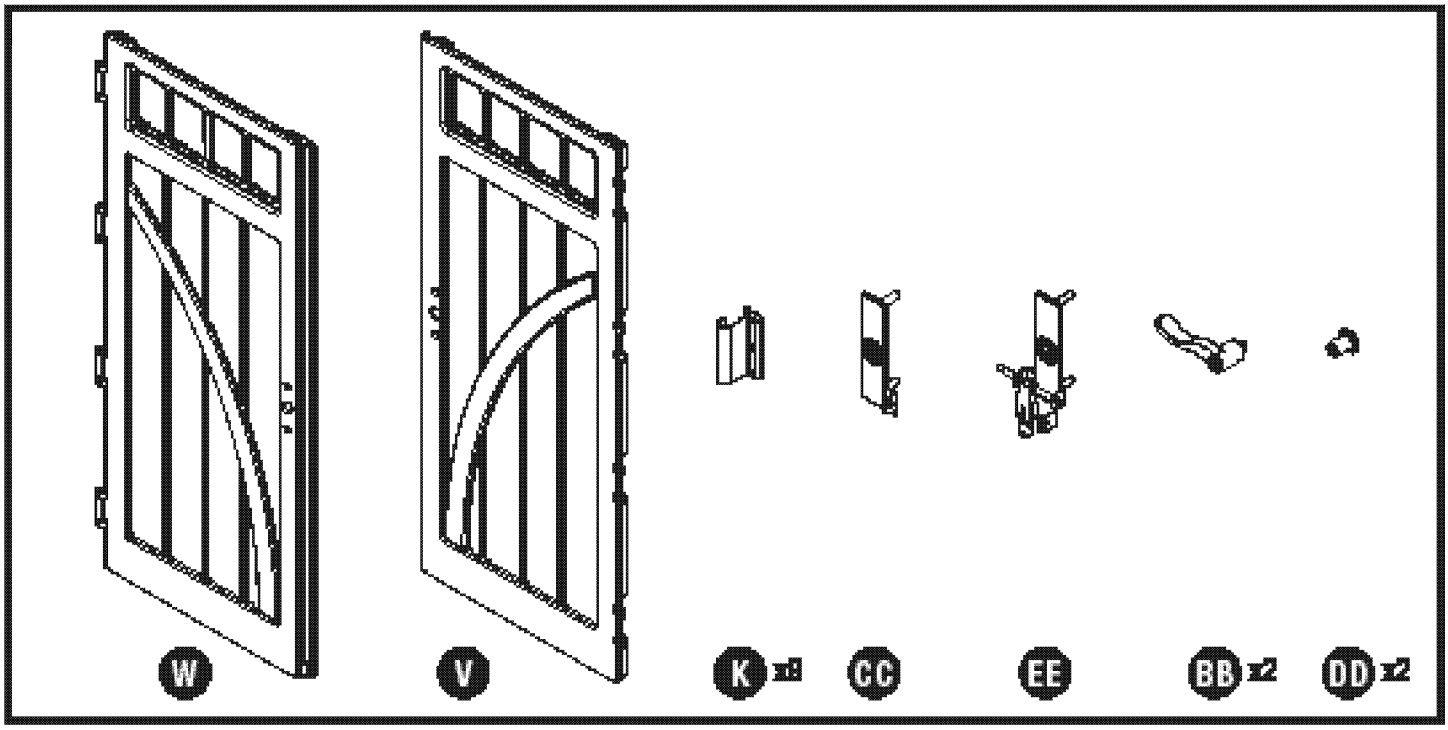

Важно: для сборки требуются два человека.

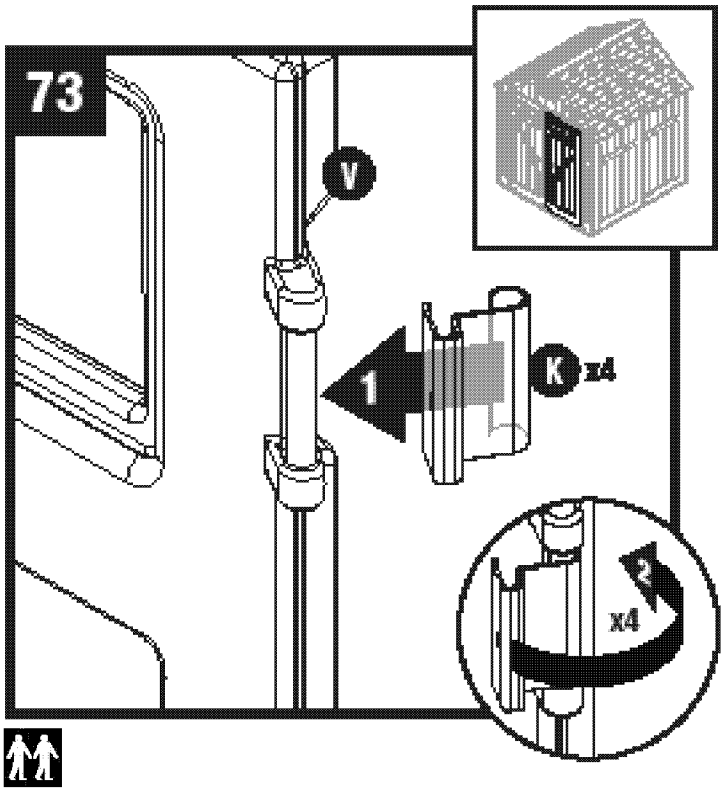

Установите на правую дверь (V) четыре петли, надев их на соответствующие стержни. Приложите по одному металлическому крылу петли (K) к каждому шарнирному креплению. После установки петли должны свободно поворачиваться наружу двери.

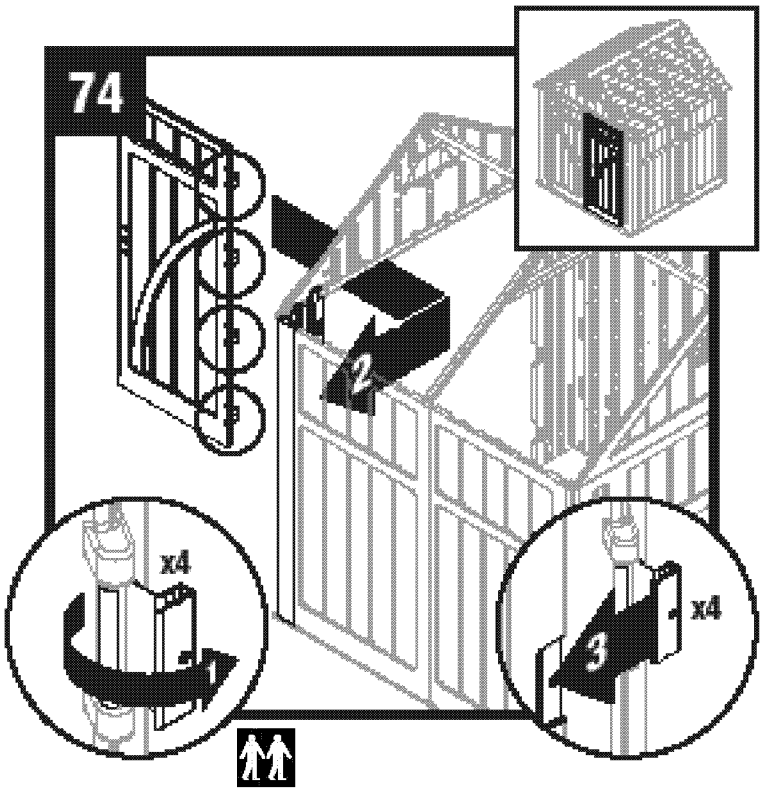

Приведите петли в открытое положение и приставьте дверь снаружи к правой передней стене.
Внимание: На картинке не показана крыша.

УСТАНОВКА ДВЕРЕЙ (продолжение)

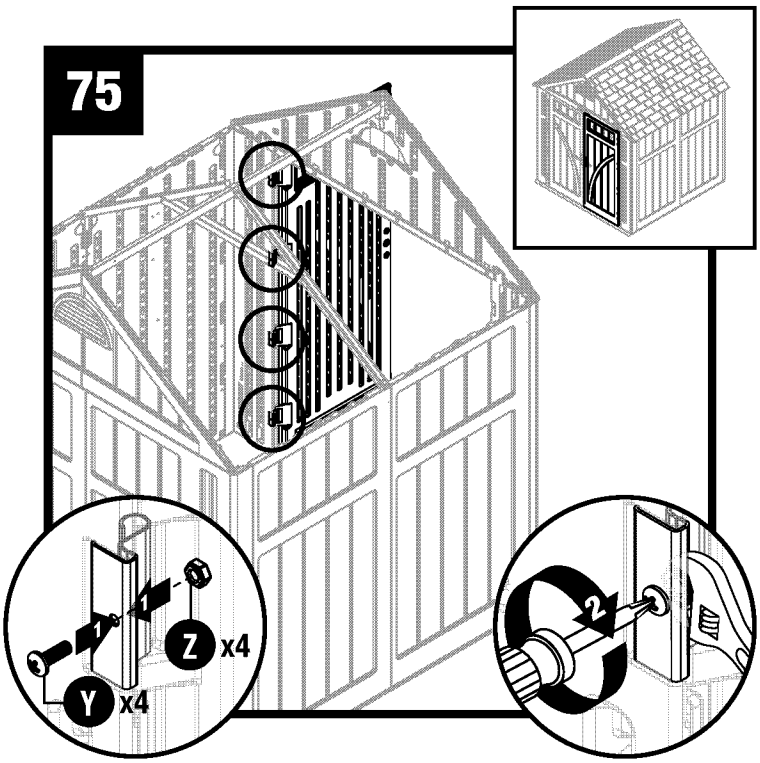

Скрутите каждый металлический элемент дверной петли одним винтом (Y) и одной гайкой (Z). Повторите шаги 73-75 для левой двери (I). Внимание: на картинке не показана крыша.

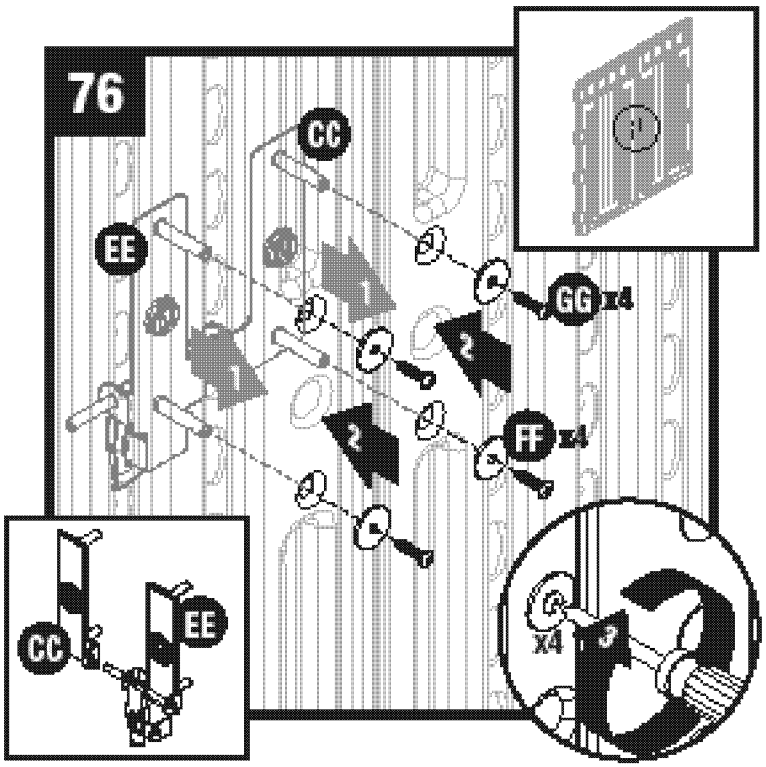

Вставьте ножки элементов шпингалета (CC) и (EE) в отверстия в дверях и прикрутите их двумя винтами (FF), подложив две шайбы (GG).Удерживая шпингалеты на месте снаружи, закрепив двумя шайбами(FF) и двумя шурупами (GG).

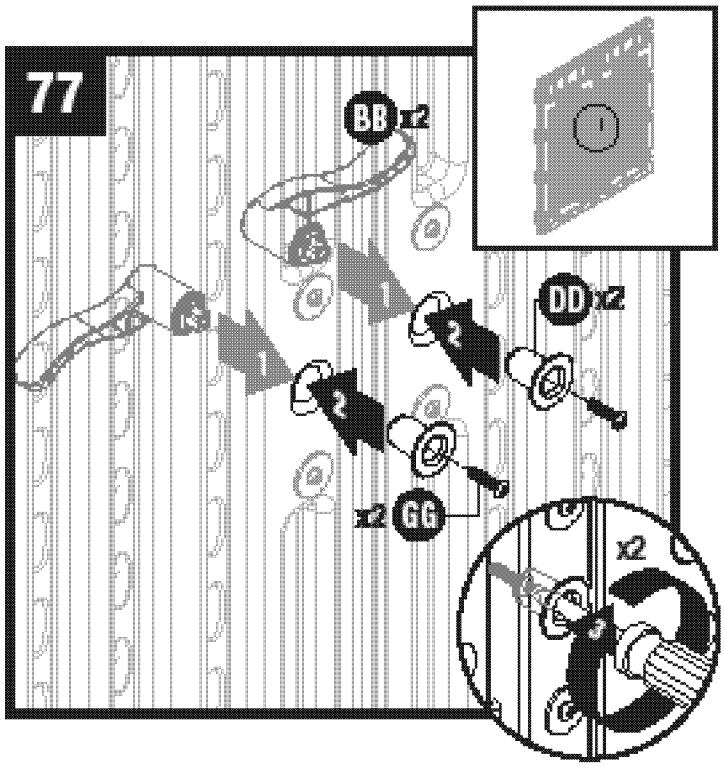

Вставьте с внутренней стороны дверей втулки (BB) и соедините их с дверными ручками (DD), закрепив винтами (GG).

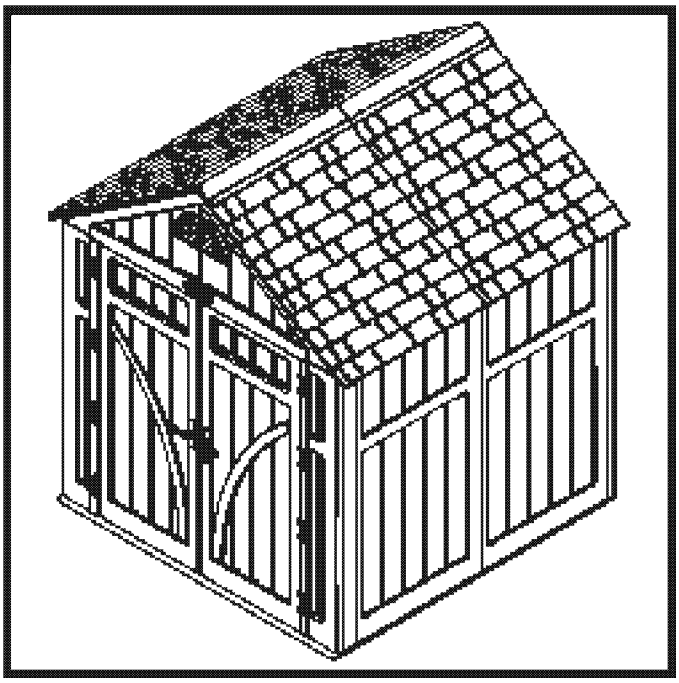

Сборка завершена.

ГАРАНТИЯ

Производитель SUNCAST® на выпускаемую продукцию ПЛАСТИКОВЫЕ ХОЗБЛОКИ и БЕСЕДКИ предоставляет ограниченную десятилетнюю гарантию.
Данная ДЕСЯТИЛЕТНЯЯ ОГРАНИЧЕННАЯ ГАРАНТИЯ распространяется на дефекты, возникшие в результате производственного брака или применения некачественного материала для выпуска продукции. Гарантийный срок начинается с даты передачи продукта покупателю.
Гарантия НЕ ПОКРЫВАЕТ транспортные, монтажные и прочие сопутствующие затраты.

ОБРАЩЕНИЕ ПО ГАРАНТИИ
В случае возникновения гарантийного случая обратитесь к эксклюзивному импортеру в России пластиковых строений SunCast - компании "Интегра" (г. Санкт-Петербург, ул. Мира 3, офис 424. +7 (812) 336-17-74) или посетите www.integracorp.ru.
Производитель SUN CAST® заменяет только части, дефекты которых попадают под гарантийный случай. В некоторых случаях, сменные части могут незначительно отличаться от оригинальных, но они должны полностью соответствовать требуемому функционалу и иметь рабочий ресурс не меньше, чем оригинальная часть.
В случае обращения по гарантии необходимо предоставить доказательства покупки. Доказательством покупки может быть оригинал товарной накладной, по которой приобретался товар.
Так же может потребоваться доказательство брака. Доказательством брака могут являться фотографии или предоставление бракованных элементов.

ОГРАНИЧЕНИЯ ДЕЙСТВИЯ ГАРАНТИИ
НАСТОЯЩАЯ ГАРАНТИЯ КАСАЕТСЯ ТОЛЬКО ДЕФЕКТОВ, КОТОРЫЕ ЗАТРАГИВАЮТ ФОРМУ, СООТВЕТСТВИЕ ИЛИ ФУНКЦИОНАЛ ЭЛЕМЕНТА.
Гарантия не распространяется на естественное старение элементов, обесцвечивание, рабочий износ, исчезновение прозрачности, или образование ржавчины. Так же не является гарантийным случаем окрашивание, вызванное образованием плесени или соком растений, а так же ущербом, нанесенным животными включая насекомых, паразитов или домашних животных. Гарантия не касается ущерба, нанесенного явлениями природы включая ветер сверх 27 м/с; торнадо; ураган; микровзрыв; град; наводнение; снежная буря; чрезвычайно высокая температура, селевые потоки или пожар.
Действие гарантии не распространяется на следующие случаи: не соблюдение правил сборки; установка на основании, отличном от описанного в настоящей инструкции; нарушение правил эксплуатации, несоблюдение правил ухода и обслуживания, не осуществление уборки снежного слоя более 20 см толщиной; внесение изменений в конструкцию; очистка с абразивными инструментами, подвержение конструкции воздействию высокой температуры, открытого огня и вандальным действиям. Окраска, обработка пескоструйной машиной, очистка сильнодействующими химикатами нерекомендуемыми для пластмасс снимает гарантию на пластмассовые компоненты.

Компания "Интегра" сохраняет за собой право возместить владельцу покупную стоимость изделия В КАЧЕСТВЕ ИСПОЛНЕНИЯ ГАРАНТИИ ВМЕСТО РЕМОНТА ИЛИ ЗАМЕНЫ.
Покупная стоимость не включает издержки по доставке, затраты подготовку места установки, оформление разрешений, затраты на монтаж или или затраты по хранению.
ГАРАНТИЯ ДЕЙСТВИТЕЛЬНА ТОЛЬКО В СЛУЧАЕ НЕКОММЕРЧЕСКОГО ИСПОЛЬЗОВАНИЯ САРАЯ.
ГАРАНТИЯ НЕ РАСПРОСТРАНЯЕТСЯ В С ЛУЧАЕ ПРОМЫШЛЕННОГО ИЛИ КОММЕРЧЕСКОГО ИСПОЛЬЗОВАНИЯ СТРОЕНИЯ, ВКЛЮЧАЯ ОБРАЗЦЫ.
Внимание
Производитель Suncast не отвечает за соблюдение архитектурных требований того или иного административного округа. Владелец самостоятельно обеспечивает все разрешения и соответствие другим необходимым требованиям для установки и использования.
ОТВЕТСТВЕННОСТЬ ИЗГОТОВИТЕЛЯ ПО НАСТОЯЩЕМУ ДОКУМЕНТУ ОГРАНИЧЕНА ИСКЛЮЧИТЕЛЬНО РЕМОНТОМ ИЛИ ЗАМЕНОЙ ДЕФЕКТНОГО ИЗДЕЛИЯ ИЛИ ЕГО ДЕТАЛЕЙ И ИЗГОТОВИТЕЛЬ НИ В КОЕМ СЛУЧАЕ НЕ НЕСЕТ
ОТВЕТСТИ ЗА КАКИЕ-ЛИБО НЕПРЕДВИДЕННЫЕ ИЛИ КОСВЕННЫЕ УБЫТКИ, КОТОРЫЕ МОГУТ СТАТЬ СЛЕДСТВИЕМ ЛЮБОГО ДЕФЕКТА В МАТЕРИАЛЕ ИЛИ КОНСТРУКЦИИ ИЛИ ОТ НАРУШЕНИЯ НАСТОЯЩЕЙ ГАРАНТИИ.